器具明細表		
品番	品名	數量
MLDH1200R	一體成型檯面臉盆	1
TWEL02	臉盆用感應龍頭	1
TW002L-1	P 管	1

1. 臉盆須另外裁切龍頭孔徑
2. 臉盆內附2個木板、2個支撐架、
   1個落水頭及固定螺絲
3. 臉盆不可儲水
4. 龍頭電壓是 100V~240V

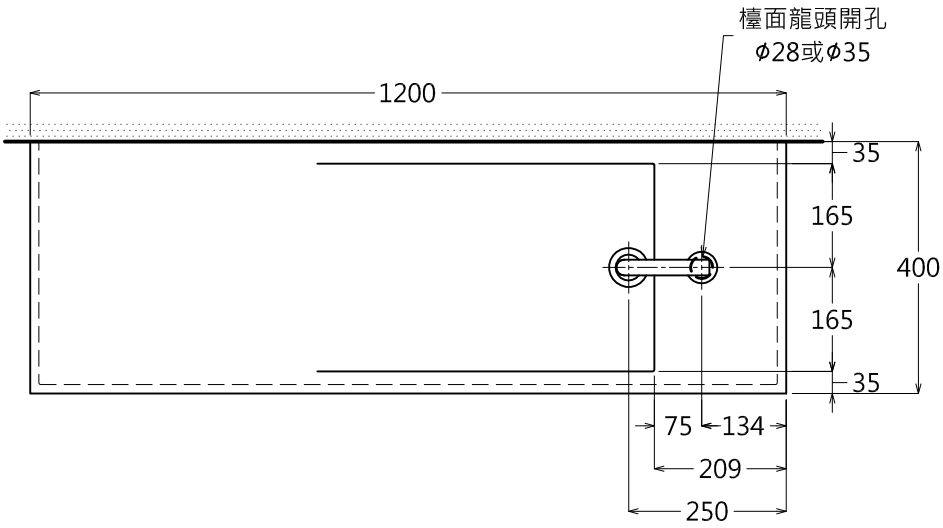

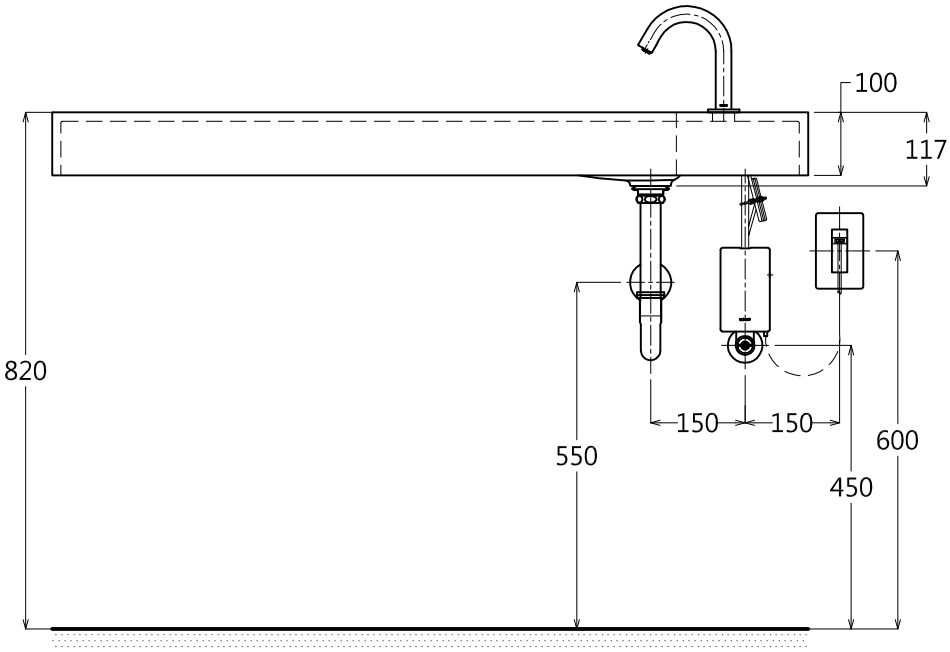

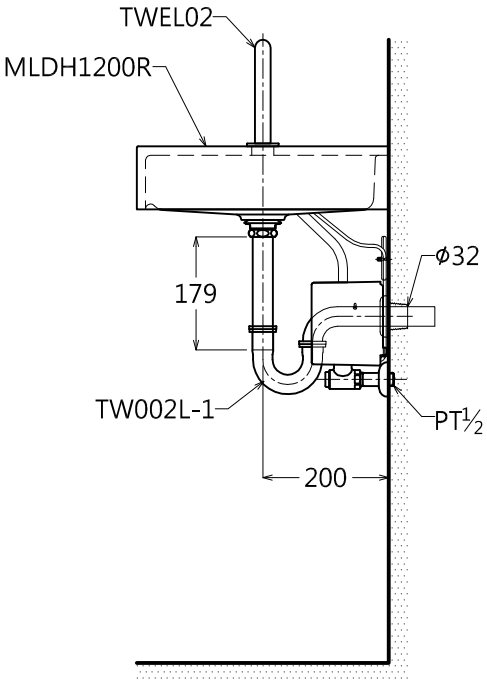

產品整體尺寸: 1200x400x117

TOTO	單位 M/M	CAD比例 1:1 出圖 比例 1:12	名稱
製圖 Kwsea	檢圖	審核	日期 2012.06.23
備註 NTC / TWC	版別 02	修改日期 2012.10.18	圖紙 A4

一體成型檯面式臉盆

品番 MLDH1200R / TWEL02