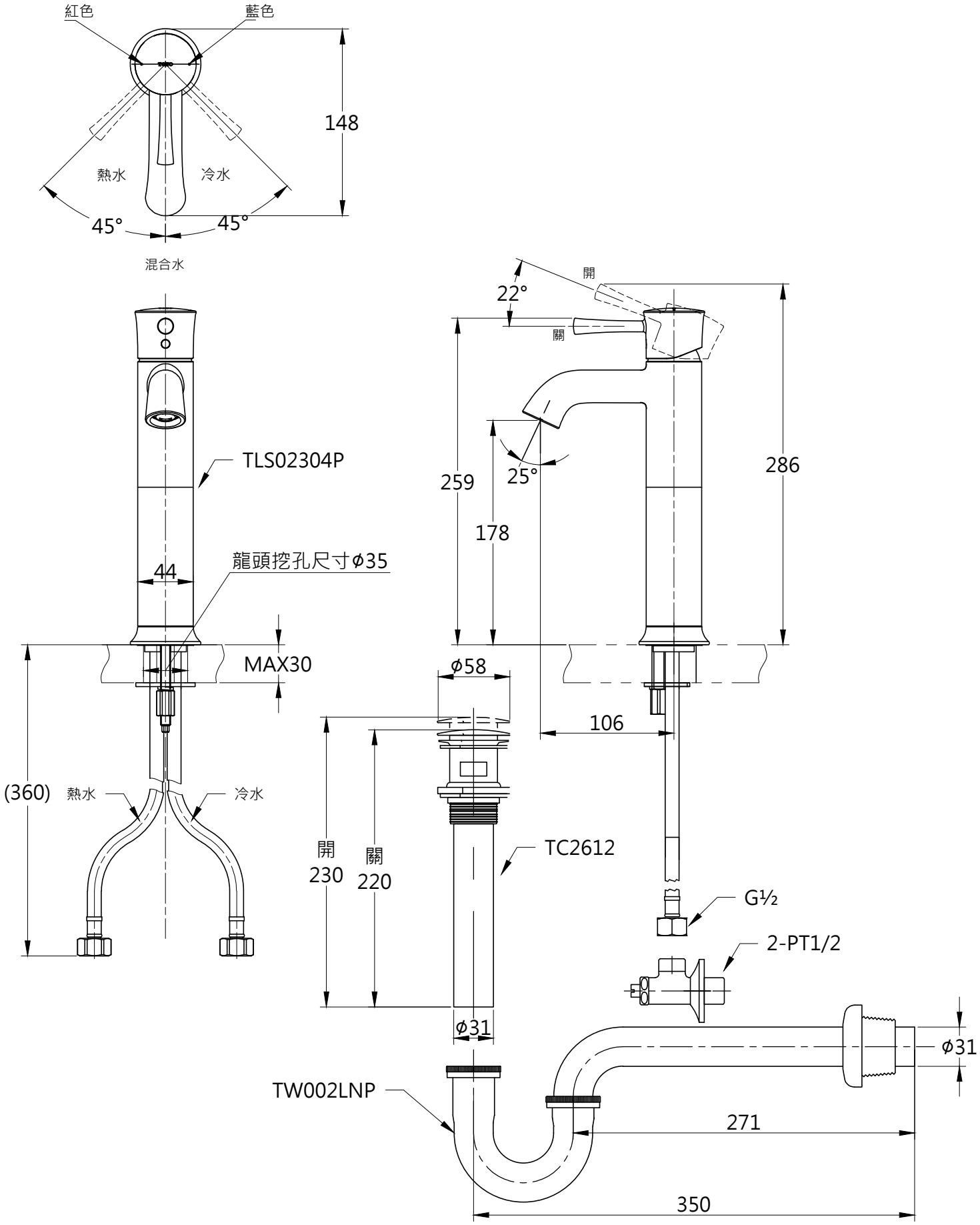

TOTO		單 位 mm	比 例 1:4	名 稱 臉盆用單槍龍頭
製 圖 黃川典	檢 圖 香 田	審 核 村 田	日 期 2017.04.10	品 番 TLS02304P/TC2612/TW002LNP
備 註	版 別 01	修 改 日 期	圖 紙 A4	