規格	
用途	一般住宅用
最低必要水壓	0.05MPa(流動壓)
最高水壓	0.75MPa(靜水壓) ※為了方便使用，推薦0.2MPa程度的壓力
使用水質	自來水或可飲用的井水
環境溫度	1~40°C ※會發生結凍的地區可能無法使用
最高熱水溫度	85°C
特記事項	(1)熱水水壓請不要設定比冷水水壓高 (2)為了安全，熱水溫度建議60°C以下 (3)請勿將冷熱水管配置相反

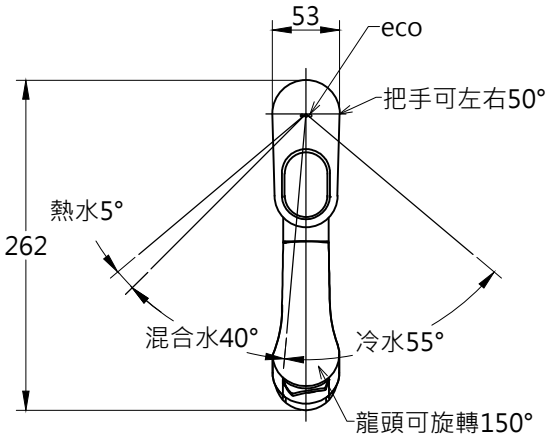

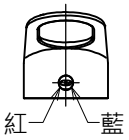

P視圖

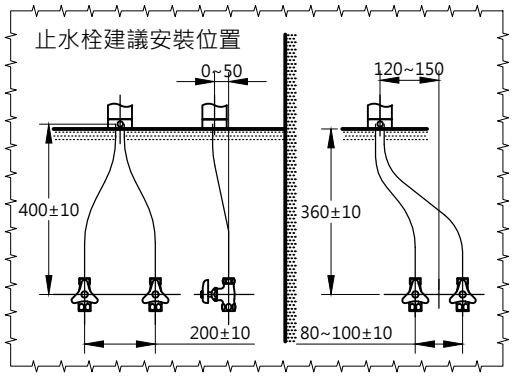

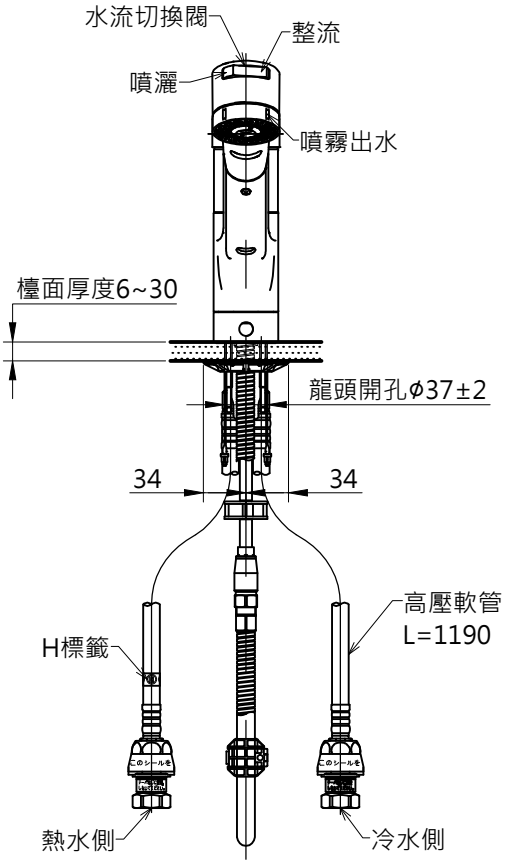

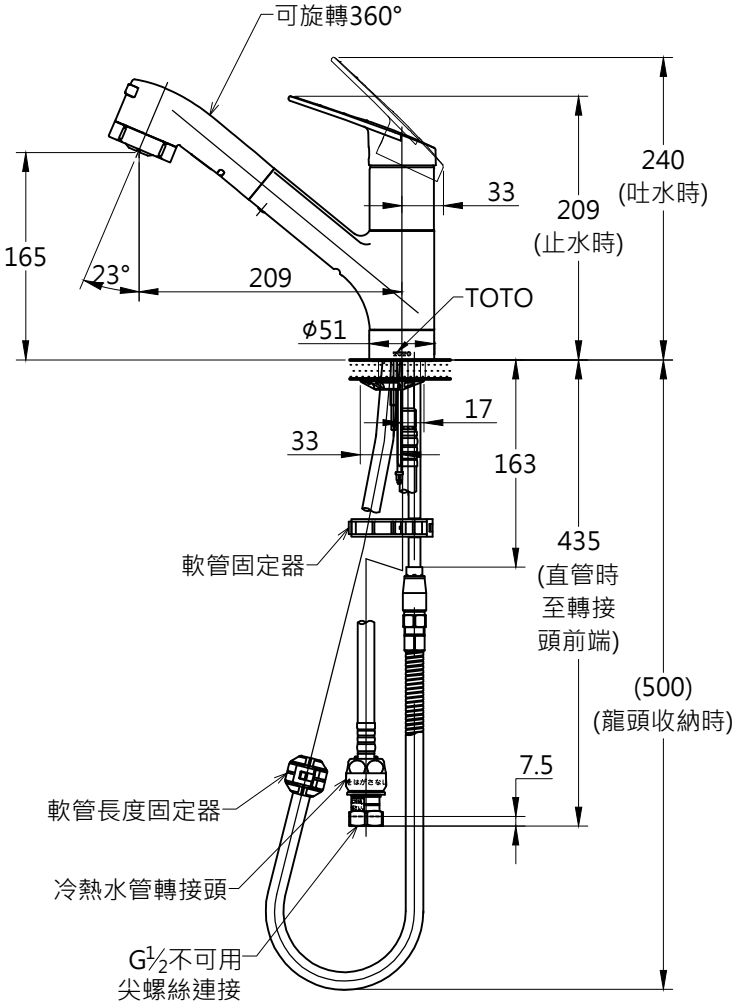

TOTO		單 位	比 例	名 稱
		mm	1:6	廚房用伸縮龍頭
製 圖	檢 圖	審 核	日 期	
虞美芳	香田	村田	2016.10.28	品 番
備 註	版 別	修 改 日 期	圖 紙	TKGG32EBR V500
	03	2017.09.05	A4	