品　番	品　　名	
CW60GU	大便器	1
SW112JP	水箱	1
TS112GW	水箱金具組	1
880+PAL075	軟管+止水栓	1
TC391	便蓋	1
HH02024	排污套管	1
HH03007R	裝飾蓋與螺絲	1
HH04047R	固定金具	1
TWC1	塑膠子	2
T436WG100	油泥	1
TWL8S	螺絲包	1

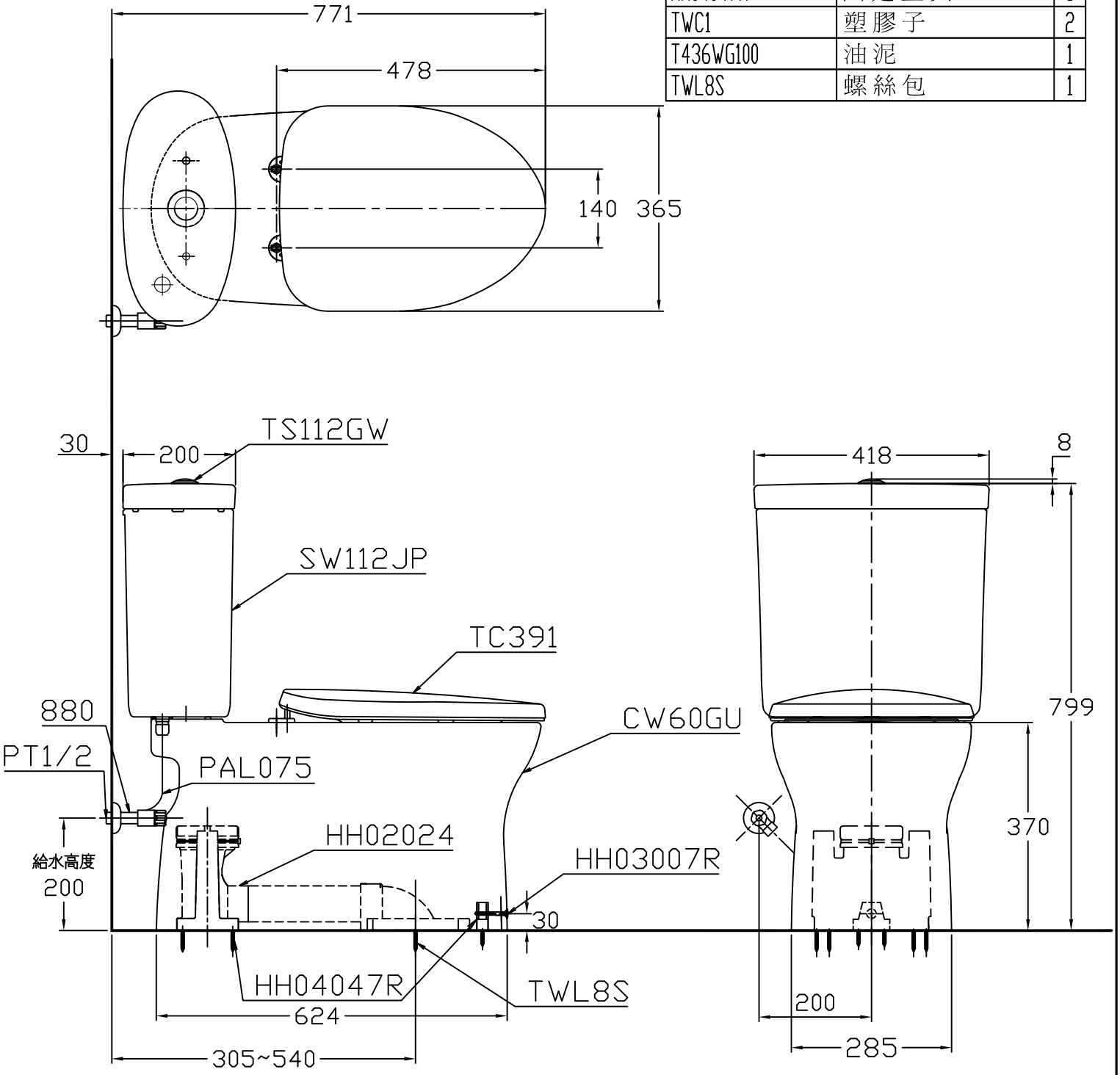

TOTO		單位 M/M	CAD比例 1:1 出圖比例 1:10	名稱 龍捲噴射式馬桶
製圖 Kwsea	檢圖 黃志君	審核 久我	日期 '2007,11,19	品番 CW60GU/SW112JP/TC391(305~540mm)
備註 TWC/STI/VRT	版別 03	修改日期 '2010,12,14	圖紙 A4	