規　　格		
用　途		一般住宅用
給水壓力	最低必要水壓	0.05MPa (流動壓)
	最高水壓	0.75MPa (靜水壓) *為使使用時水流順暢，建議最低水壓0.2MPa。
使用可能水質		自來水或可飲用井水。
使用環境溫度		1~40°C *不可設置於有凍結可能之場所。
最高熱水溫度		85°C
注意事項		(1)設定時勿使熱水水壓高過冷水水壓。 (2)為安全供給熱水，建議給水溫度60°C以下。 (3)冷、熱水管請勿裝反。

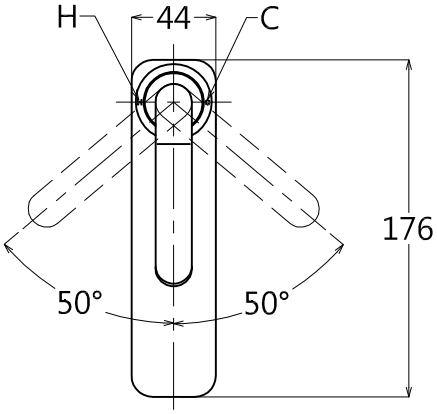

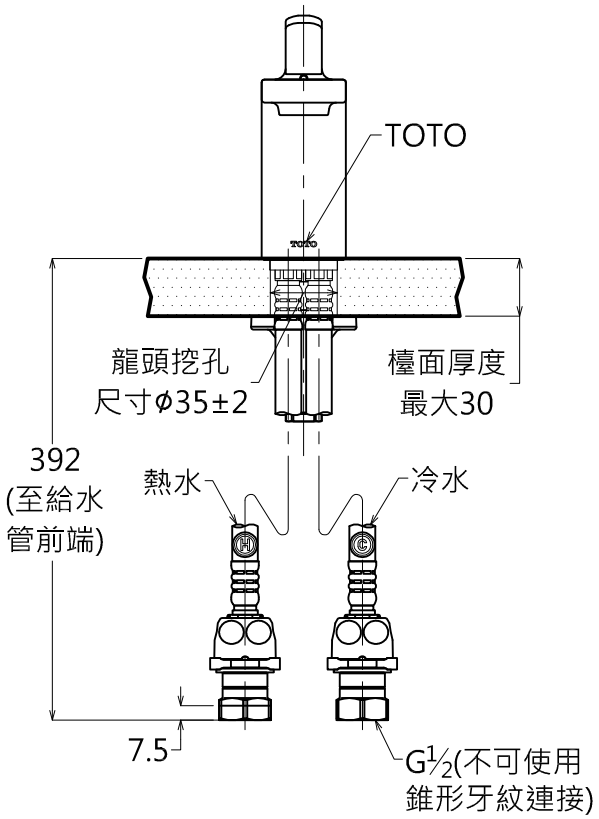

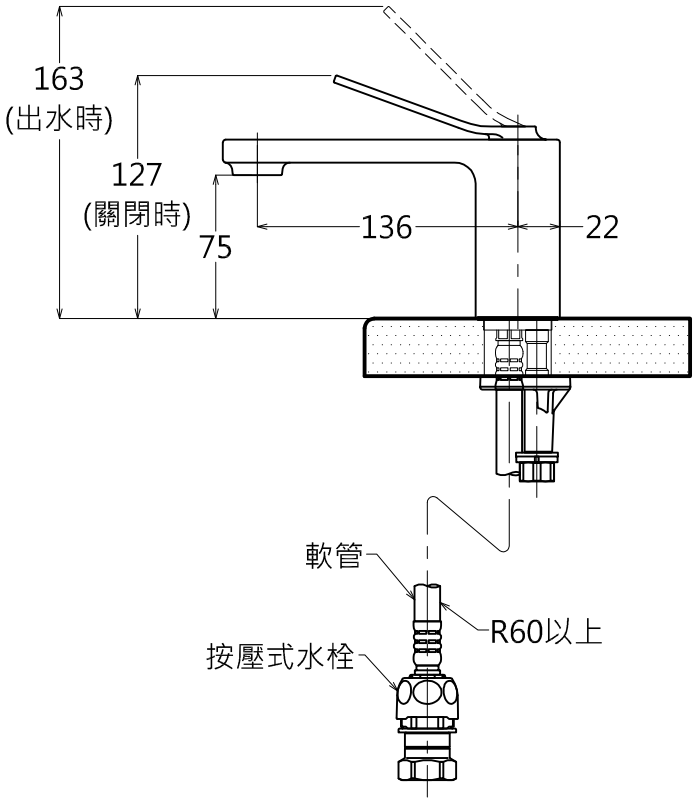

產品整體尺寸: 44x176x127

TOTO		單位 M/M	CAD 比例 1:1 出圖比例 1:4	名稱 臉盆用單槍龍頭
製圖 Yairu	檢圖	審核	日期 2012.03.22	品番 TLX31A1
備註 JPN	版別 02	修改日期 2013.02.21	圖紙 A4	