器具明細表		
品 番	品 名	數量
CW822JU	壁掛式馬桶	1
WH013R	隱蔽式水箱	1
MP003CPR-1	隱蔽式水箱面板	1
TC282SJ	一般便座	1

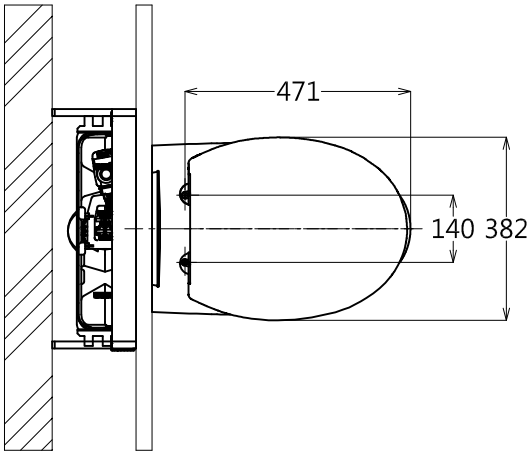

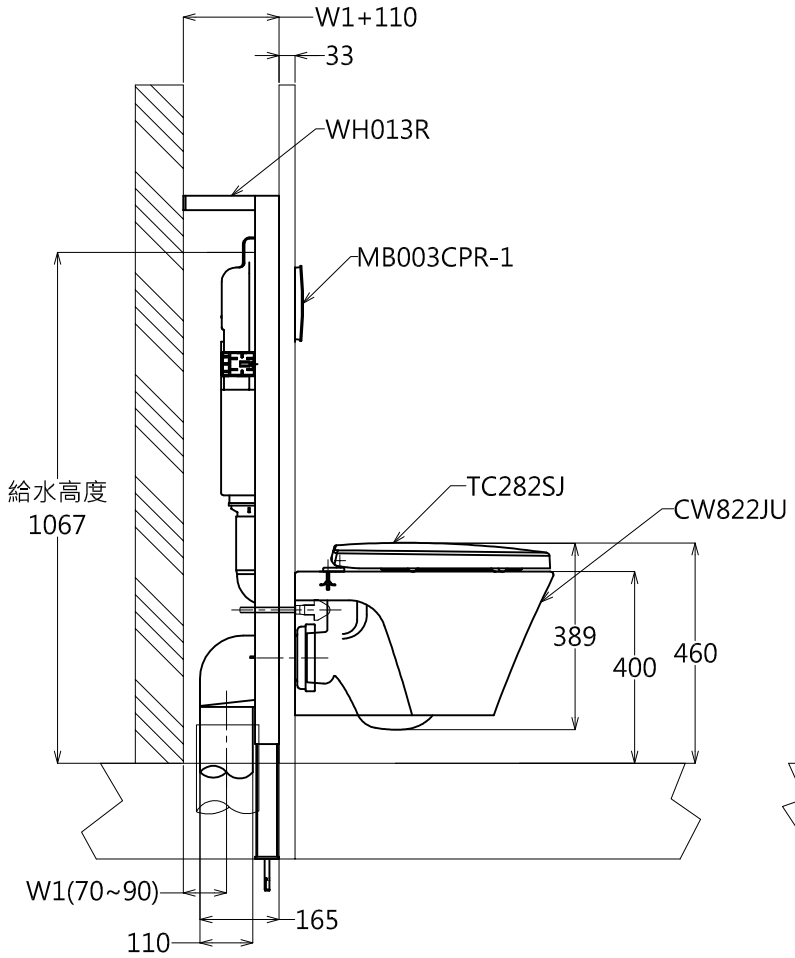

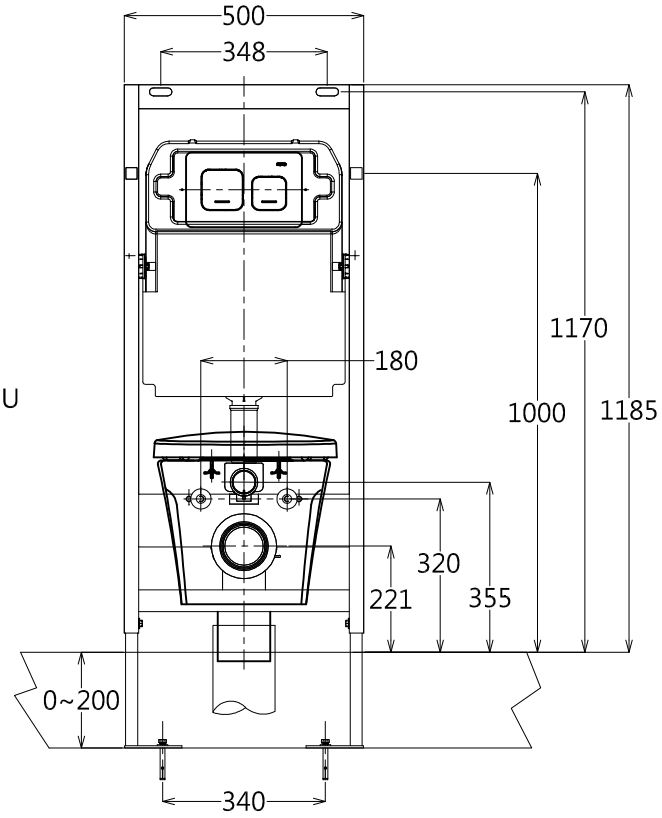

產品整體尺寸:471x382x389

TOTO		單 位 M/M	CAD比 例 1:1 出圖 比 例 1:16	名 稱 壁掛式馬桶/隱藏式水箱
製 圖 Yairu	檢 圖	審 核	日 期 2013.11.05	品 番 CW822JU/TC282SJ WH013R/MB003CPR-1
備 註 SSI/ VRT VRT/ VRT	版 別 01	修 改 日 期	圖 紙 A4	