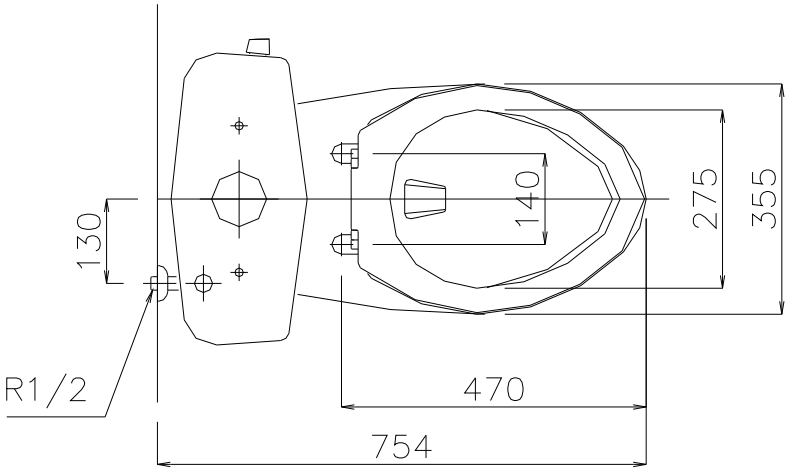

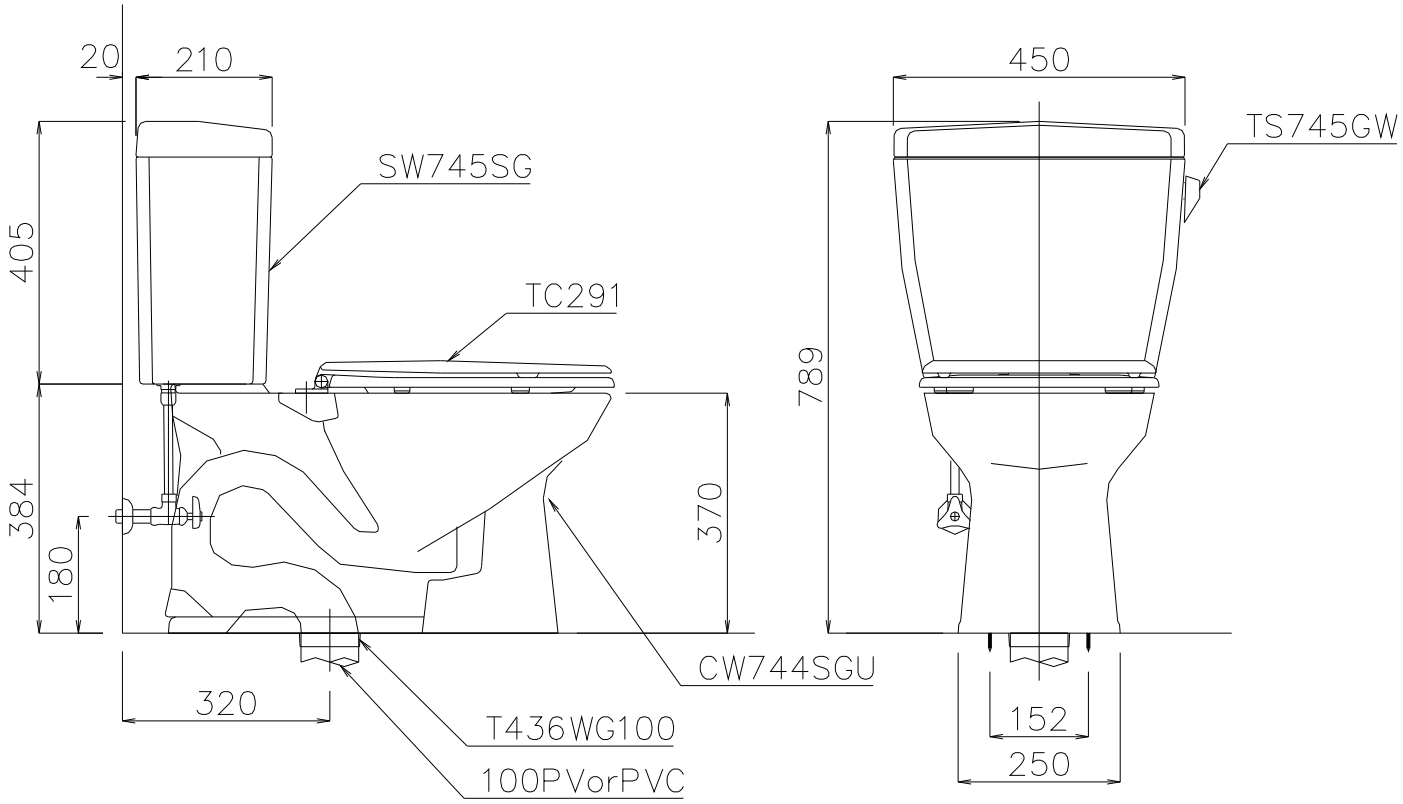

TOTO	單位 M/M	尺度 1:1	名稱	虹吸噴射式馬桶
製圖 SUNG	檢圖	審核	日付 '2004,11,04	品番 CW744SGU/SW745SG
備考				