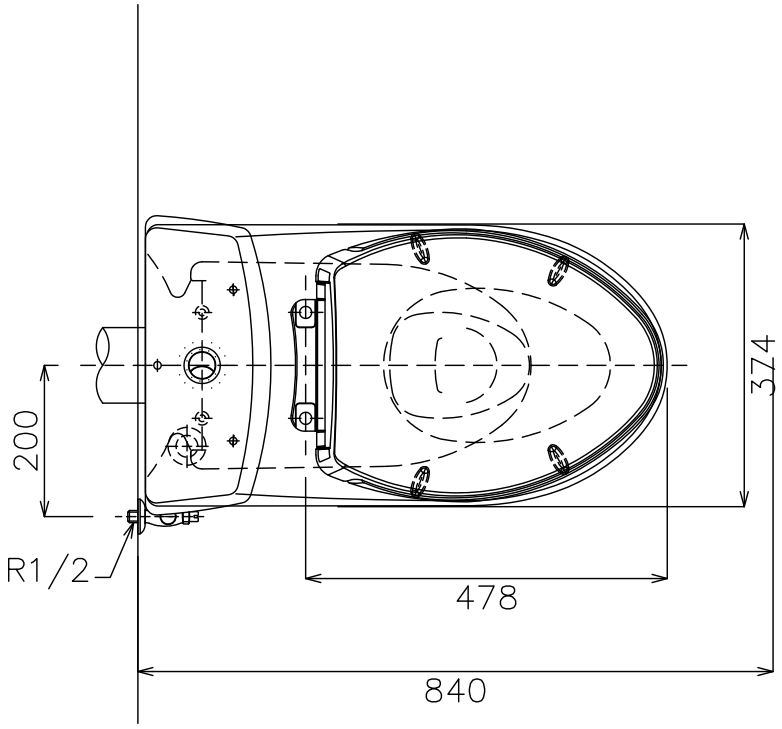

CW945GUP	馬 桶	1
SW945G	水 箱	1
TC394CVK	便座蓋	1
TS940GW	水箱零件	1
770	止水栓	1
PAL380	高壓軟管	1
TX276C	固定螺絲組	1
TX215C	排水套管	1

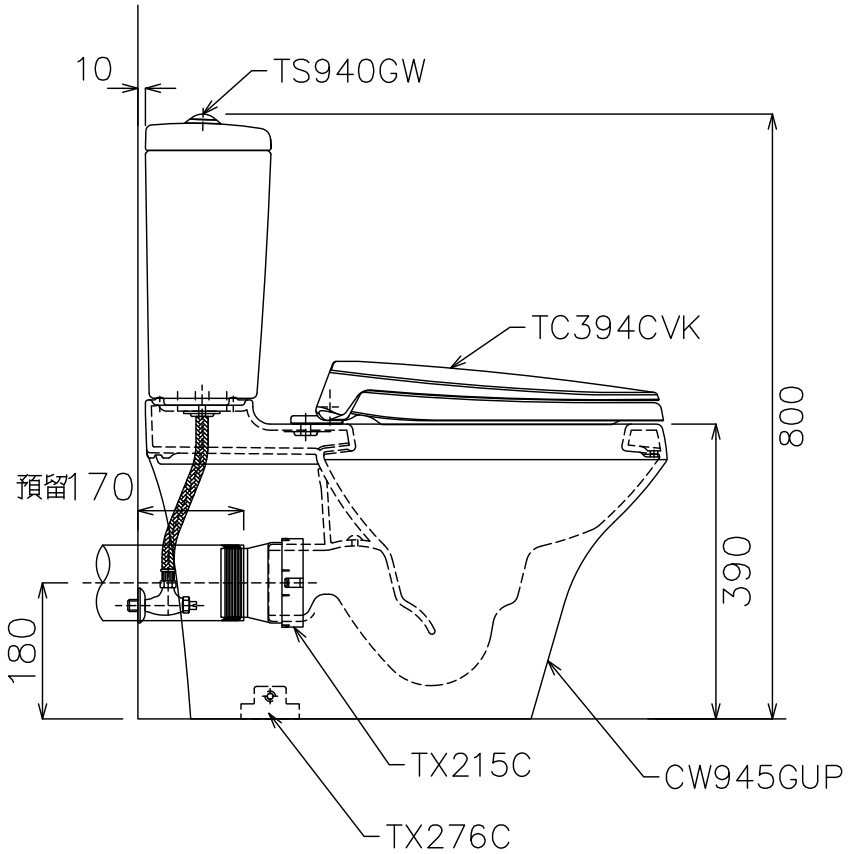

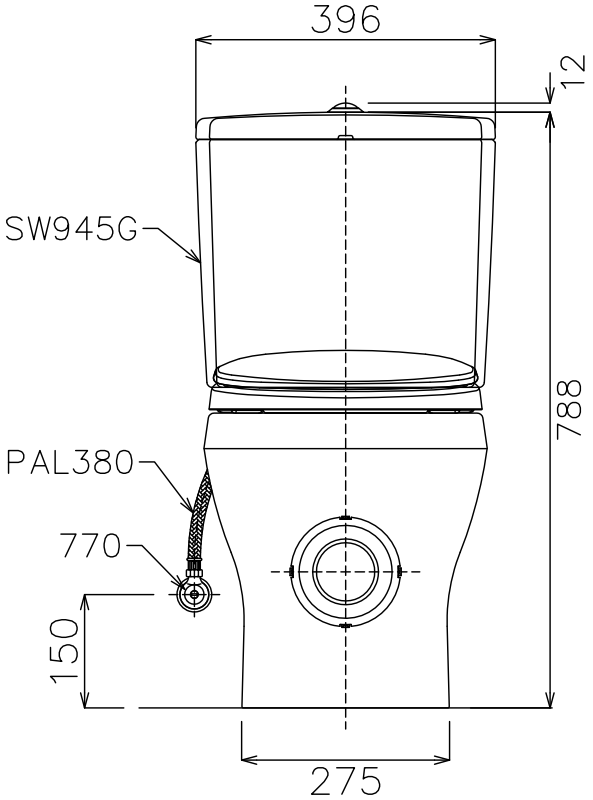

TOTO	單 位 M/M	CAD比例 1 :1 出圖比例 1 :10	名 稱 洗落式馬桶
製 圖 SUNG	檢 圖 黃志君	審 核 岡	日 期 '2009,02,13	品 番 CW945GUP/SW945G/TC394CVK
備 考 TWC/TWC/VRT	修改日期	圖 紙	