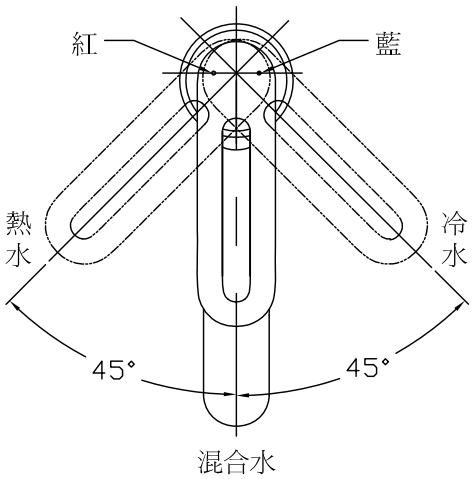

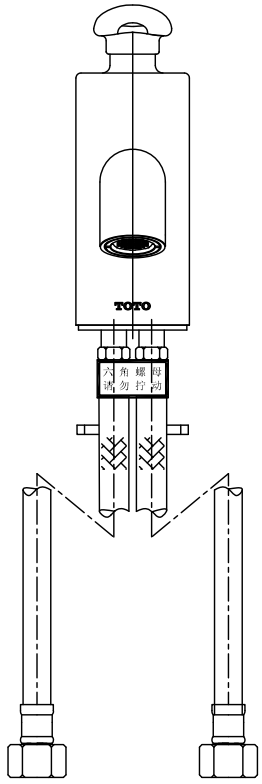

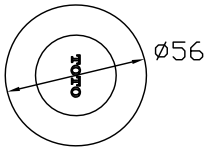

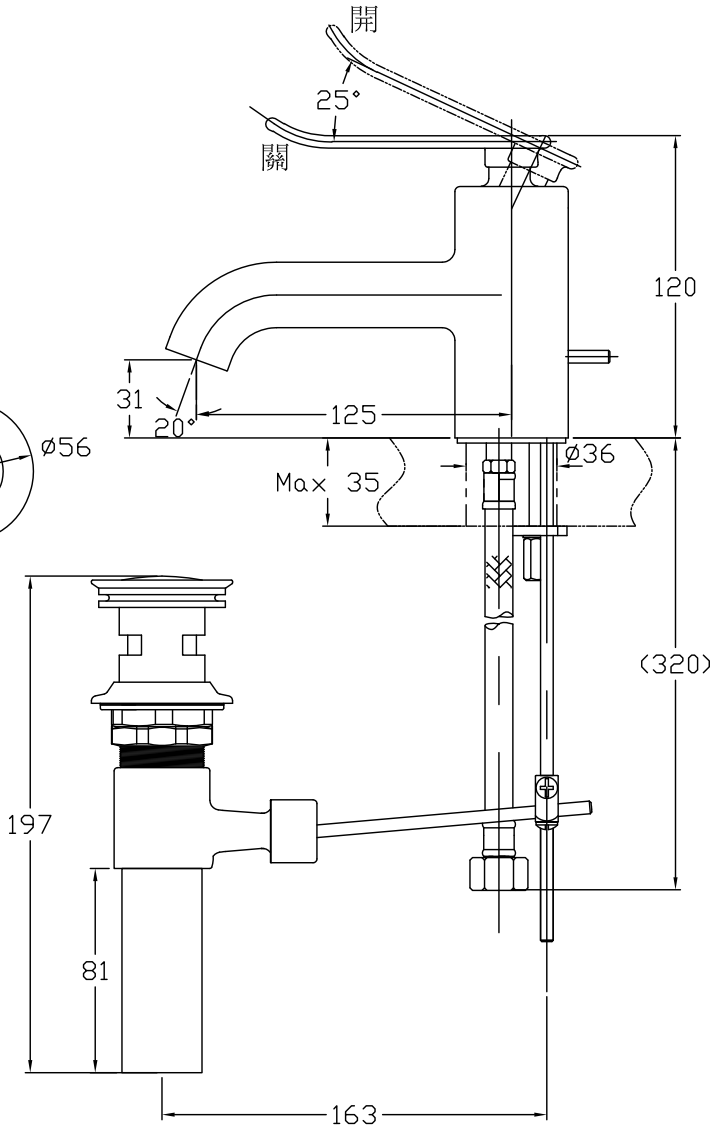

TOTO	單位 M/M	CAD比例 1:1 出圖比例 1:3	名稱 單槍龍頭
製圖 Rankin	檢圖	審核	日期 '2008,11,18	品番 DL345
備註 TGC	修改日期	圖紙 A4	