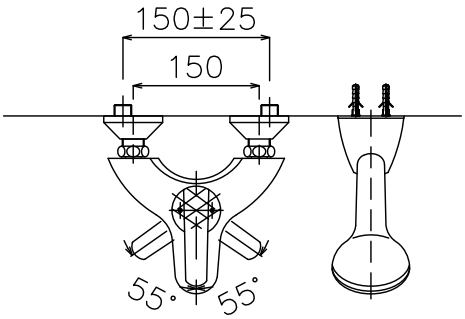

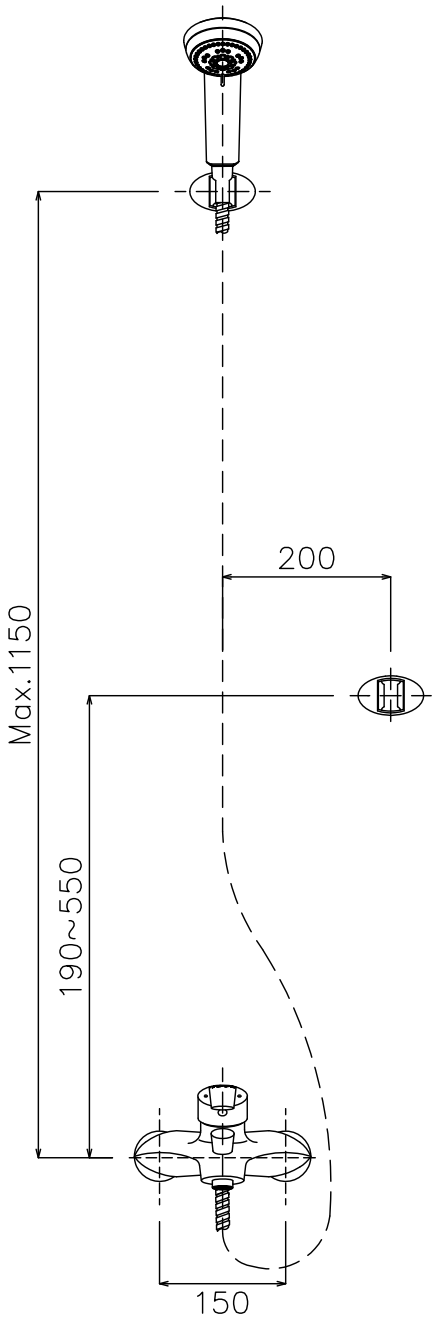

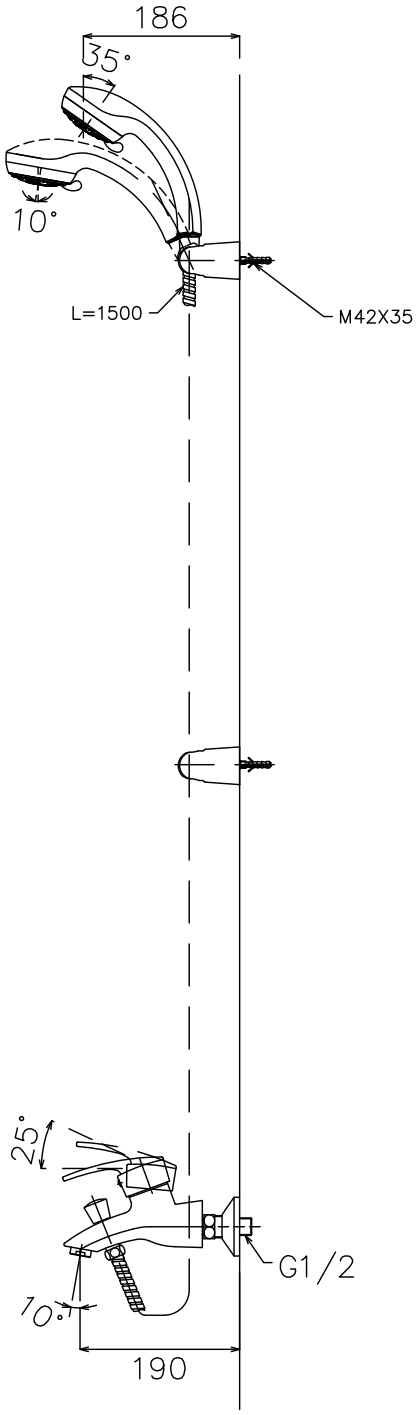

TOTO		單位 M/M	CAD比例 1 :1 出圖比例 1 :9	名稱 淋浴龍頭
製圖 SUNG	檢圖 黃志君	審核 岡	日期 '2008,08,25	品番 DM306CMDFVC
備考 TDC		修改日期	圖紙 A4	