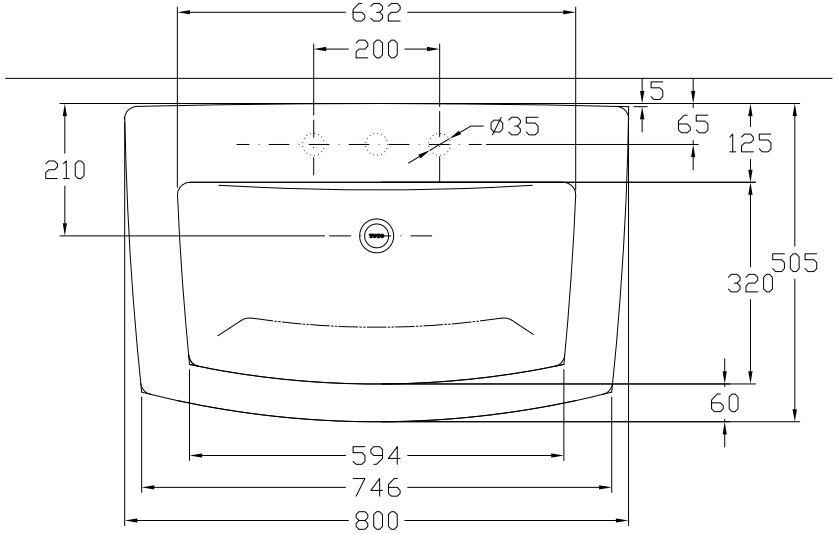

品　番	品　　名	
LW311B	洗面器	1
DL212VC2	三孔龍頭	1
TW002	排水彎管+止水栓	1

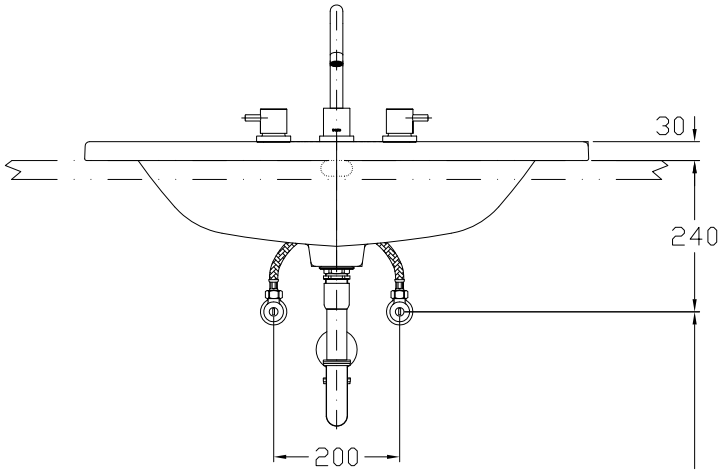

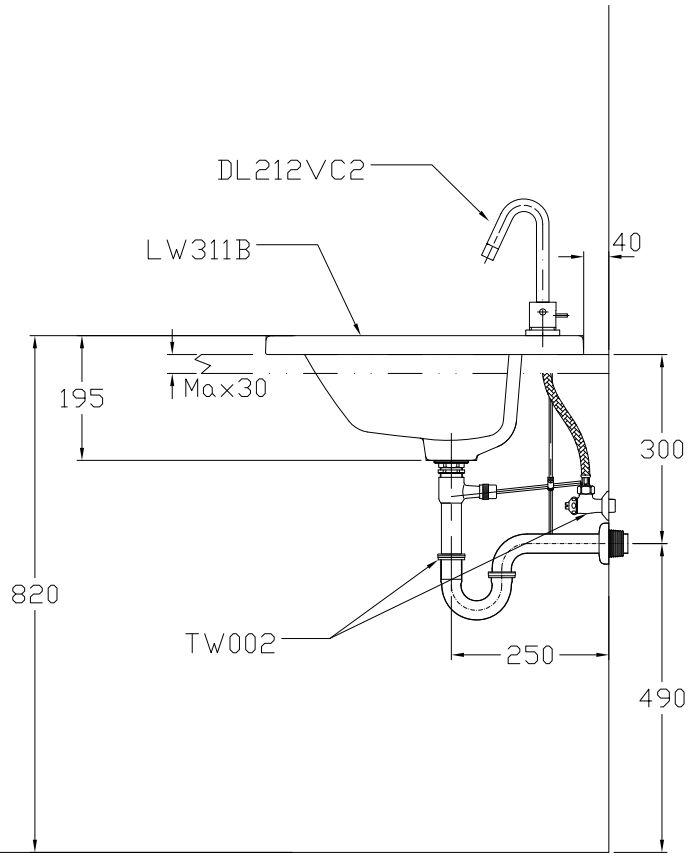

▼地板完成面

TOTO		單位 M/M	比例 1:12	名稱 上嵌式洗面器
製圖 Rankin	檢圖 Huang	審核 Kusano	日期 '2008,01,28	
備註 BTC		修改日期	圖紙 A4	品番 LW311B/DL212VC2