器具明細		
品 番	品 名	數量
LW727CGU	半嵌式臉盆	1
TWL701	單槍龍頭	1

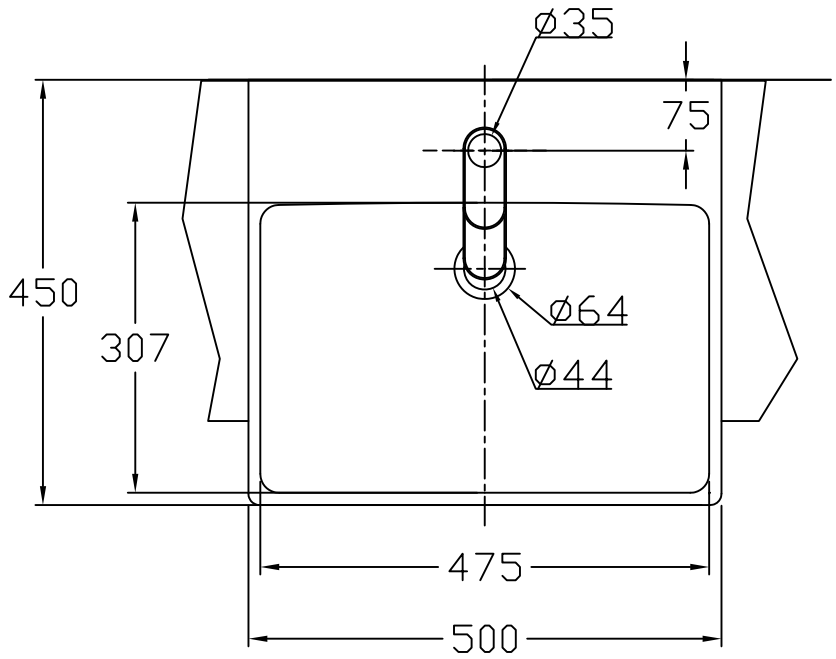

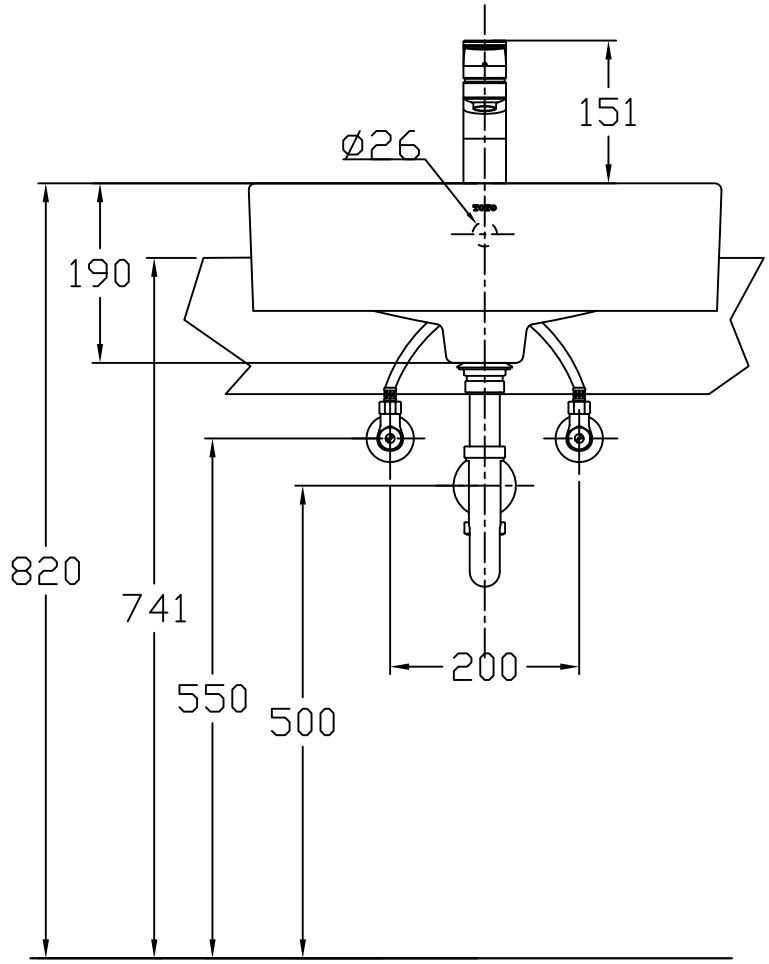

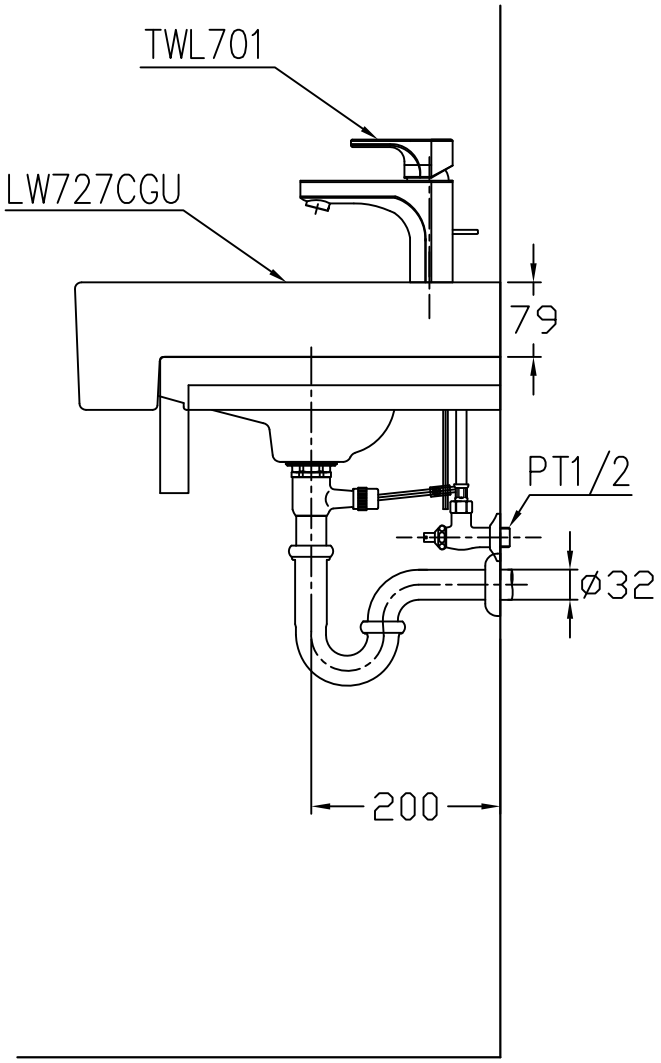

TOTO		單 位 M/M	CAD比 例 1:1 出 圖 比 例 1:8	名 稱 半嵌式臉盆
製 圖 Kusea	檢 圖 黃志君	審 核 岡	日 期 '2009,10,16	品 番 LW727CGU/TWL701
備 註 TWC	版 別 01	修 改 日 期	圖 紙 A4	