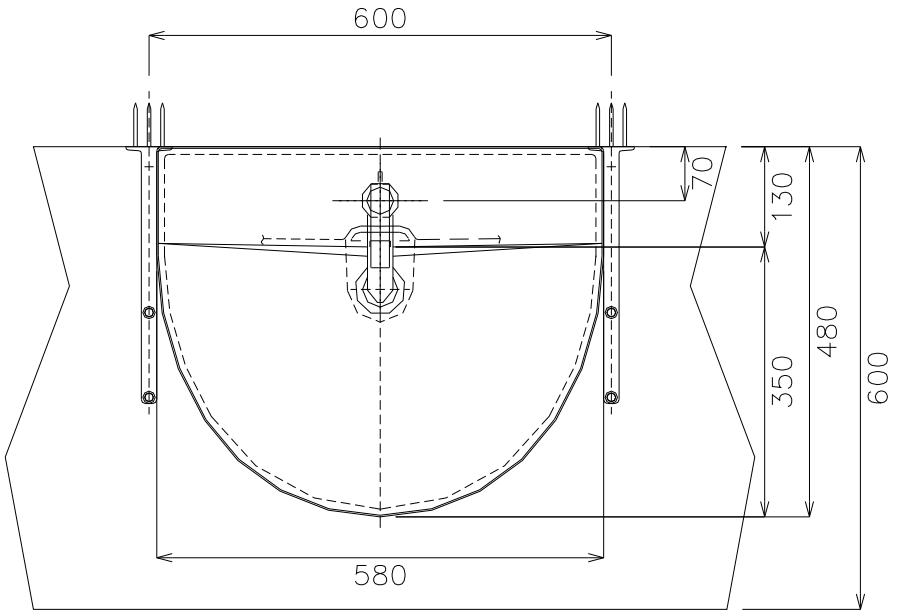

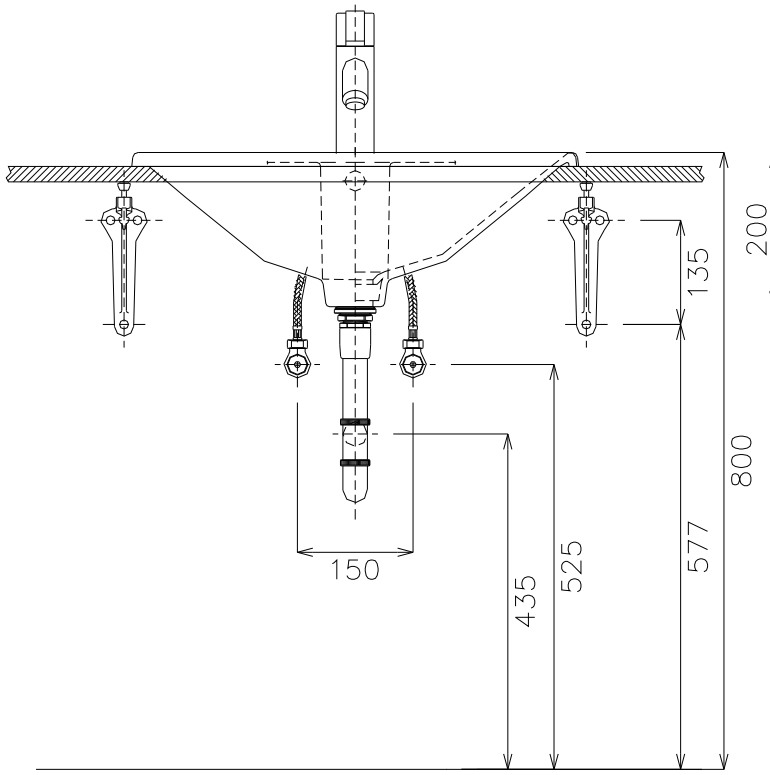

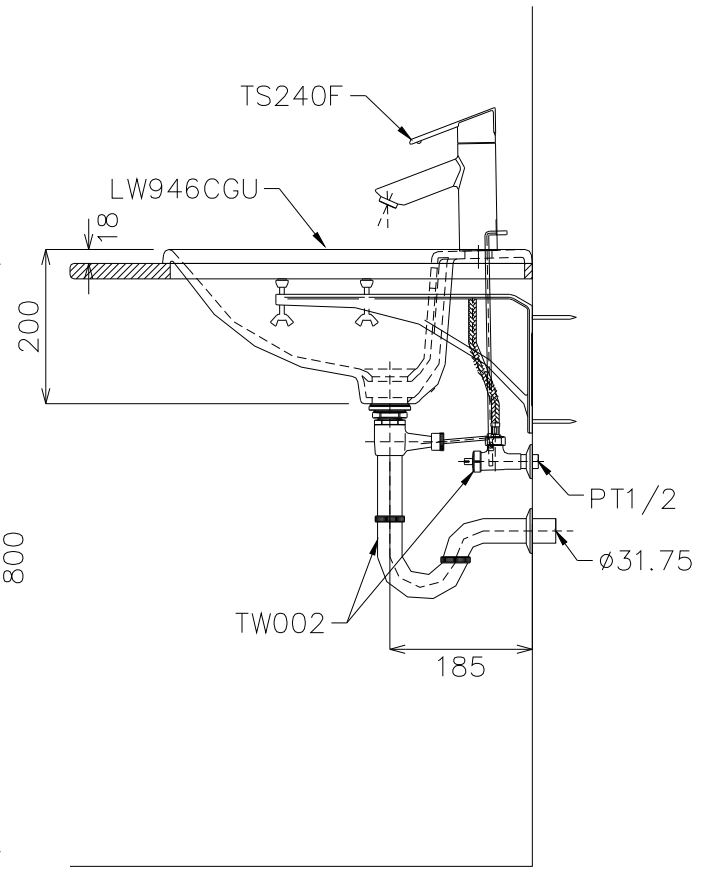

TOTO	單位 M/M	尺度 1:1	名稱	上崁式臉盆
製圖 SUNG	檢圖	審核	日付 '2005,08,23	品番 LW946CGU
備考				