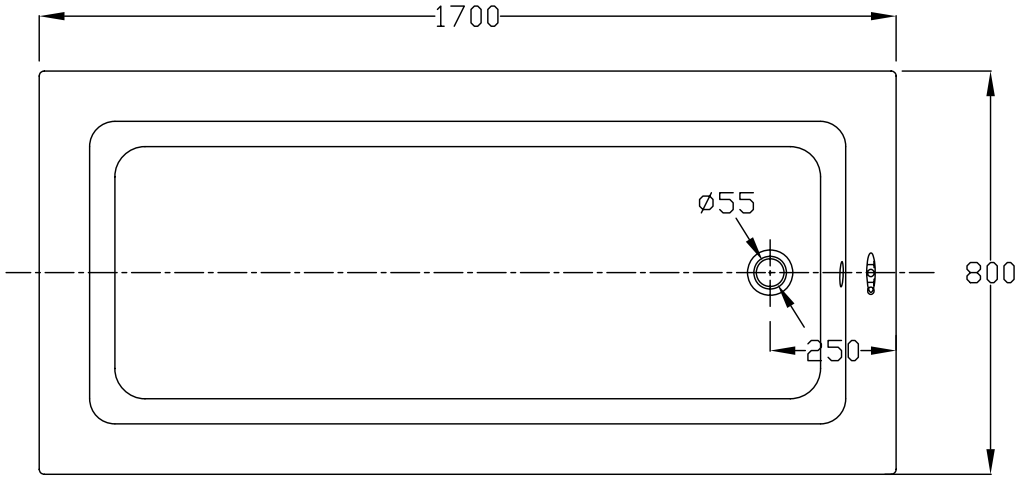

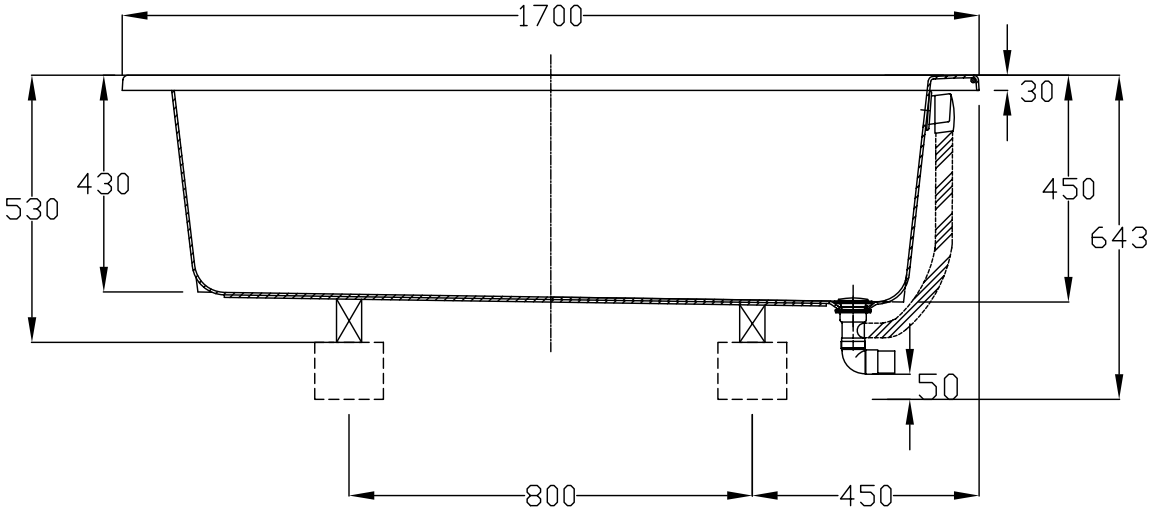

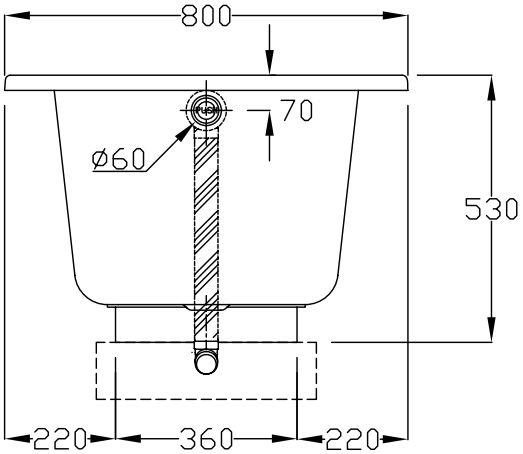

TOTO		單位 M/M	比例 1:15	名稱 壓克力浴缸
製圖 Rankin	檢圖	審核	日期 '2007,06,25	品番 PAY1700
備註 NTC製		修改日期	圖紙 A4	