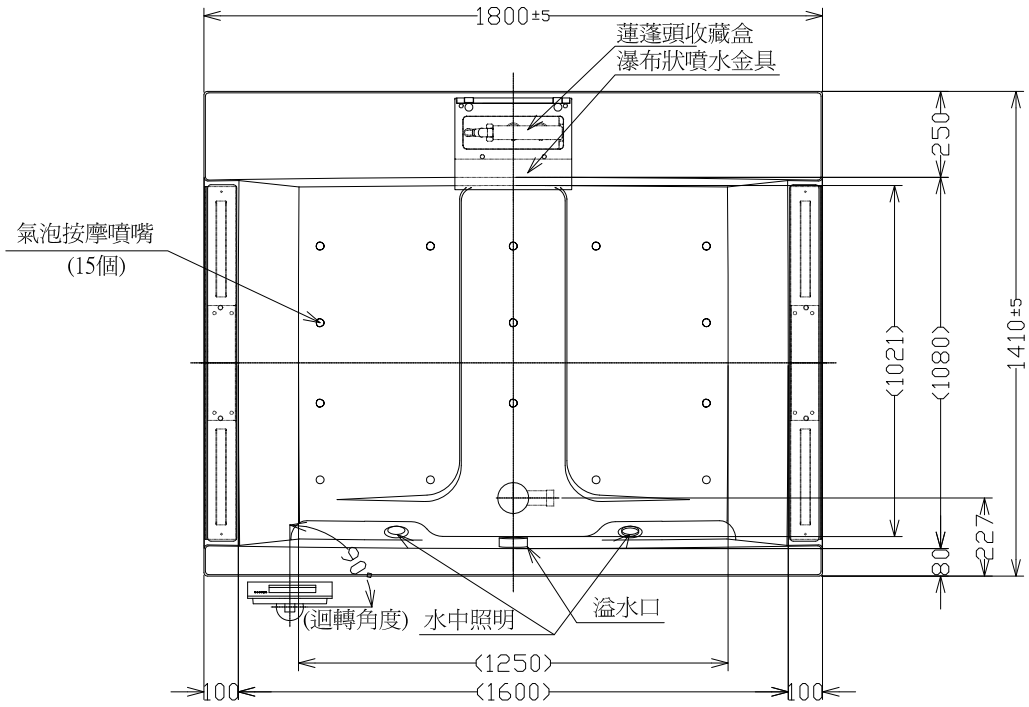

規格一覽表			
浴缸	浴缸容量		610L (至溢水口爲止)
	瀑布狀噴水	瀑布流量	最大 35 L/min
	氣泡按摩	噴出口數	15 個 (強弱 5 階段)
	肩部熱水	出水口數	2 個 (強弱3 階段)
	水中照明	照射顏色數量	3 種模式、單色10色
	供給水壓(清潔浴缸用蓮蓬頭)		0.08~0.75 MPa
機能部	額定電壓		AC110V
	額定電波數		60 Hz
	額定電流		5.6 A
	額定消耗電力		620 W
	設置場所		屋內
	必要供給水壓		0.02~ 0.75 MPa
	必要供給水溫	熱水	60~70℃
		冷水	0~30℃(無結冰)

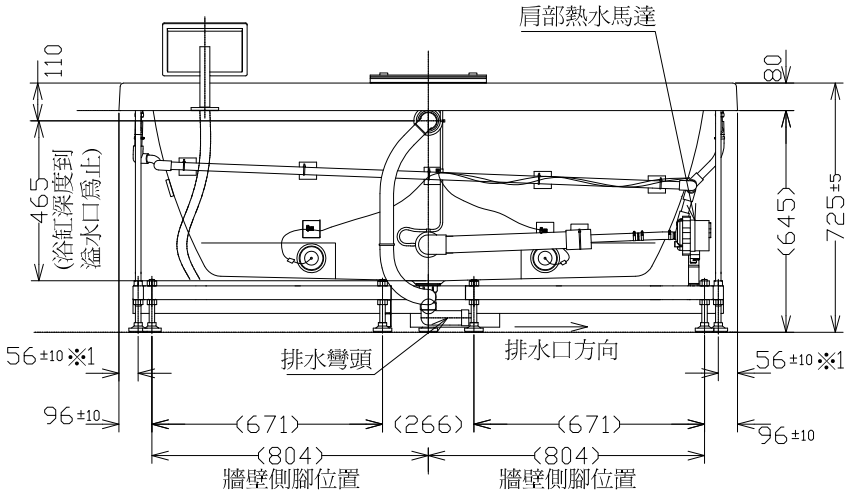

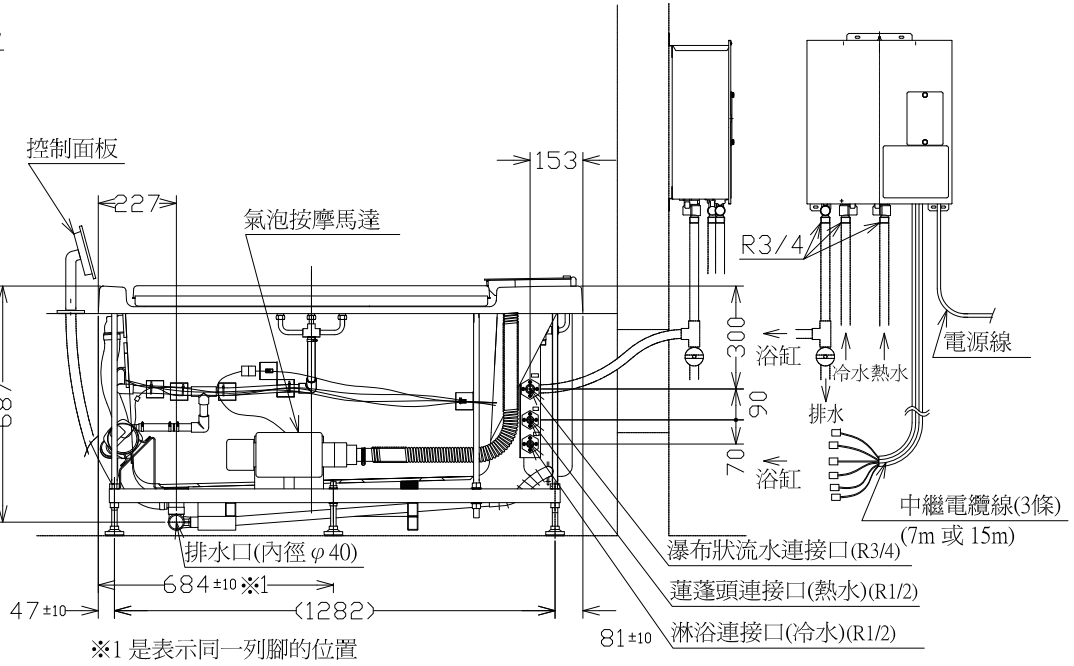

※1 是表示同一列腳的位置

TOTO		單位 M/M	比例 1:22	名稱 Neorest Suite 浴缸
製圖 Rankin	檢圖	審核	日期 '2007,11,17	品番 PAYD1850PWET
備註 NTC	第一頁 共二頁	修改日期	圖紙 A4	