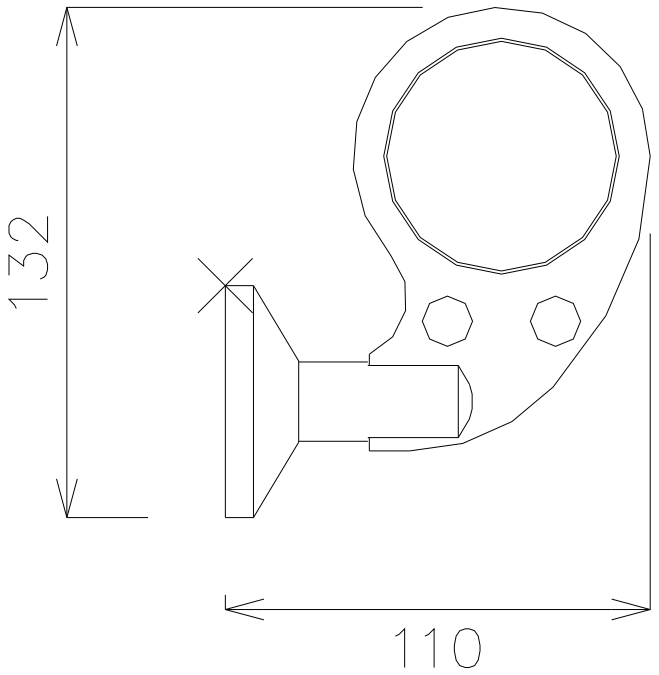

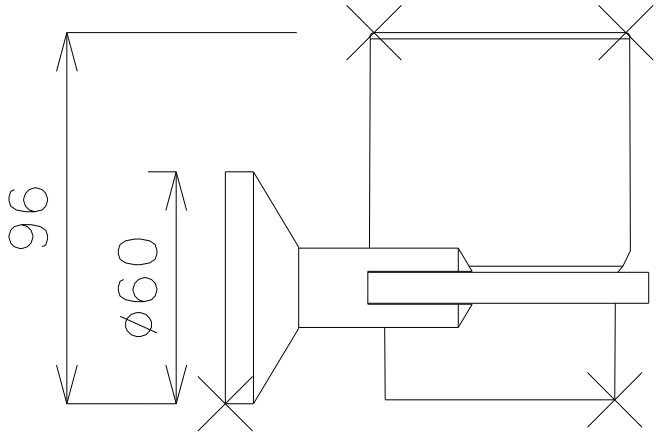

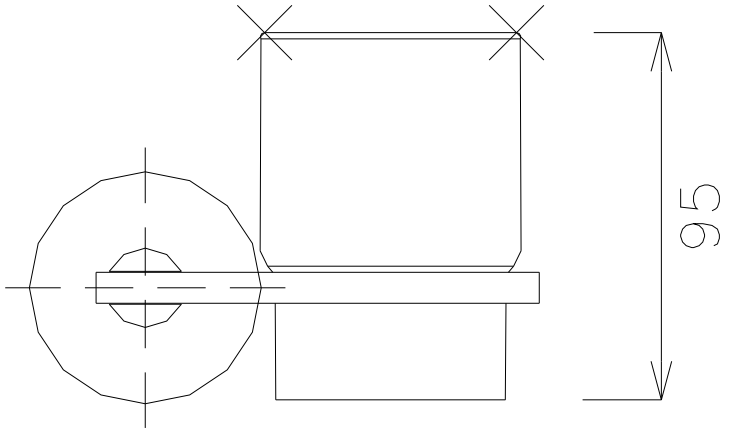

TOTO		單位 M/M	尺度 1:1	名稱 牙刷架
製圖 SUNG	檢圖	審核	日付 '2004,01,03	品番 AB04T2
備考				