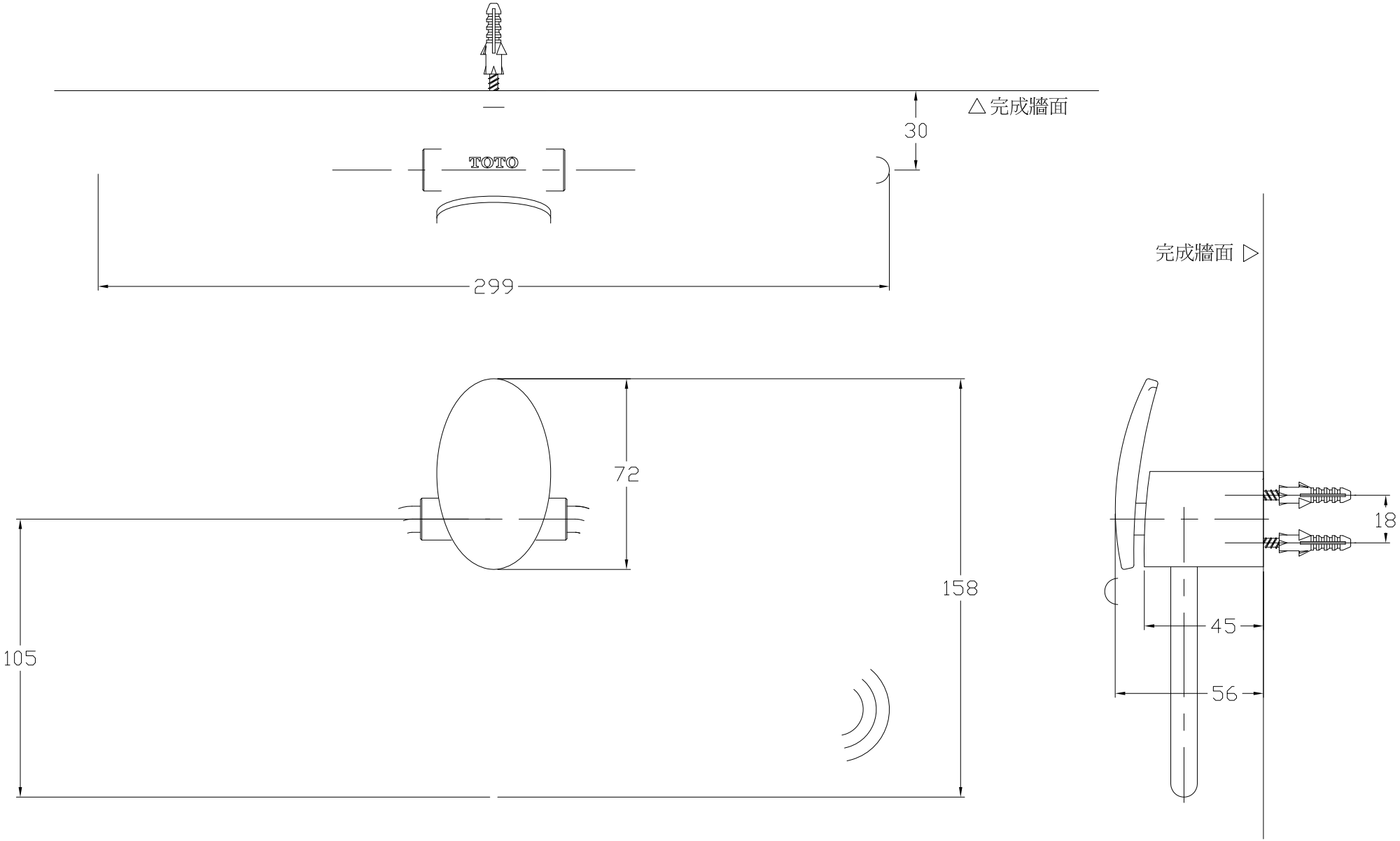

TOTO		單位 M/M	比例 1:2	名稱
製圖 Rankin	檢圖	審核	日期 '2007,12,19	品番
備註				19