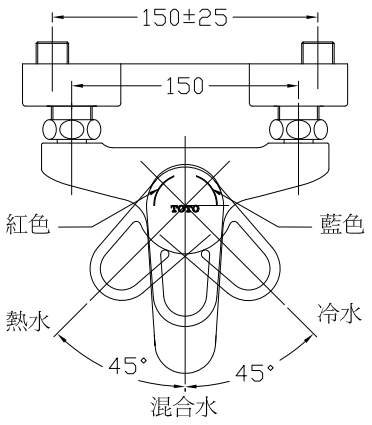


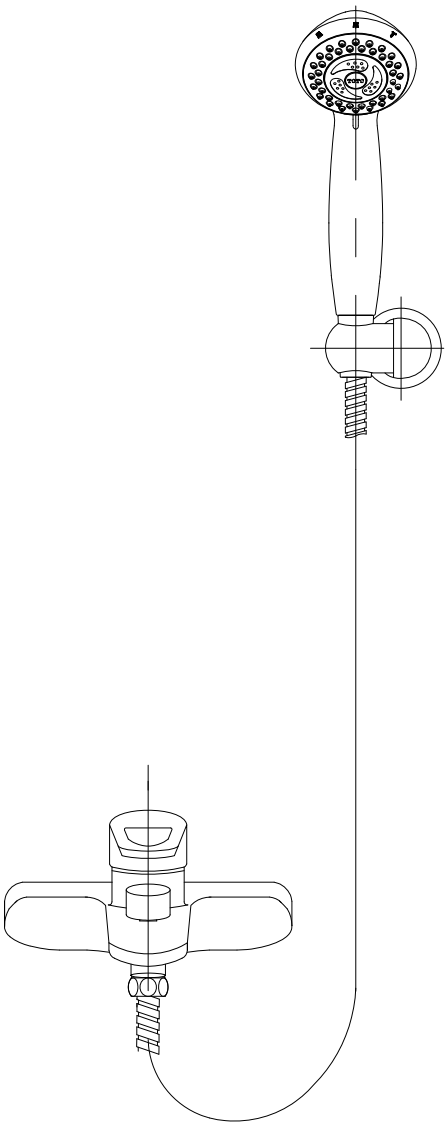

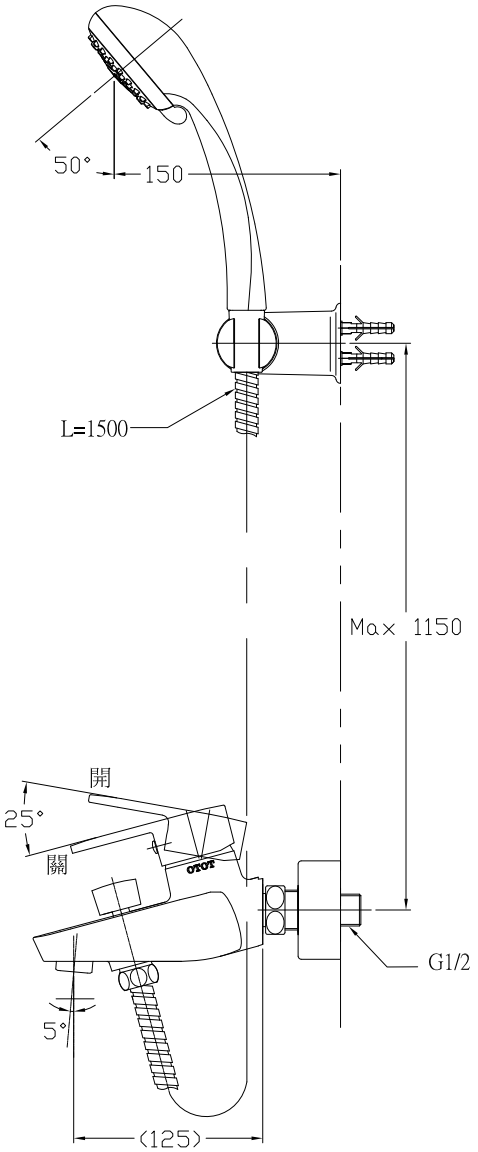


| | | | |
|---|---|---|---|
| TOTO | 單位 M/M | 比例 1:5 | 名稱 淋浴龍頭 |
| 製圖 Rankin | 檢圖 | 審核 | 日期 '2008,01,22 |
| 備註 TDC | | 修改日期 | 圖紙 A4 |
| | | | 品番 DM314ACMFVC1 |