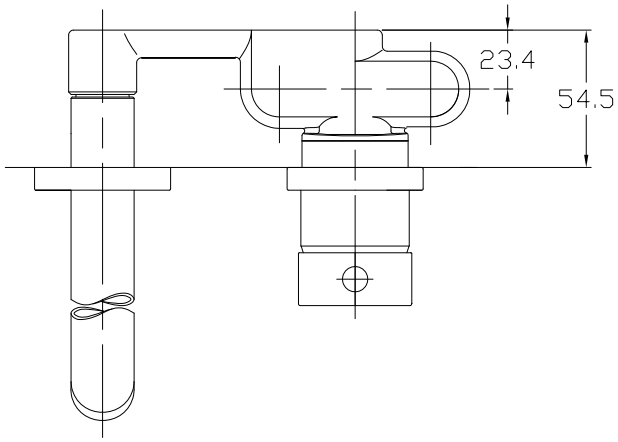

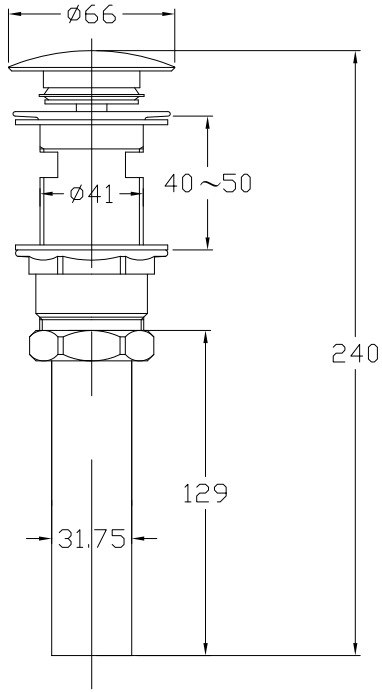

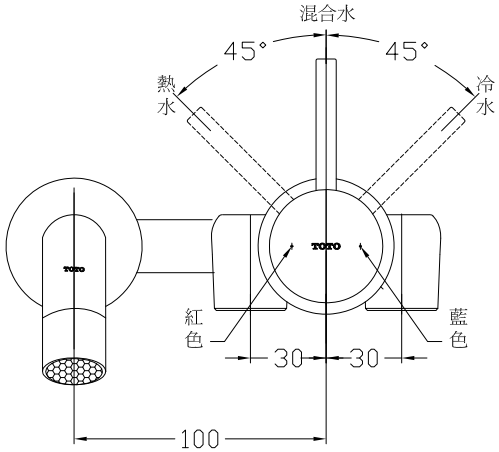

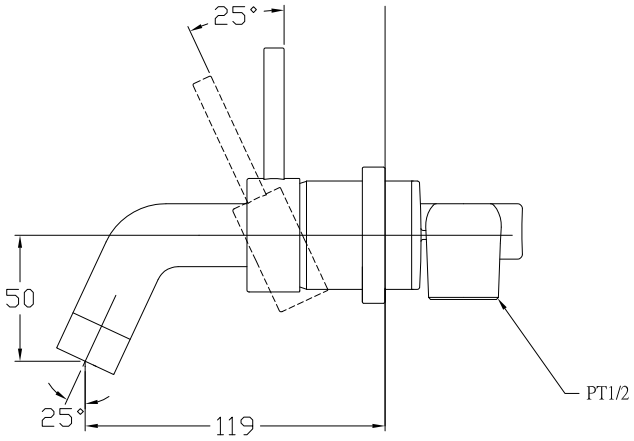

TOTO		單位 M/M	比例 1:3	名稱 埋入式單柄混合龍頭
製圖 Rankin	檢圖	審核	日期 '2008,01,17	品番 DLB301VC2
備註 TDC		修改日期	圖紙 A4	