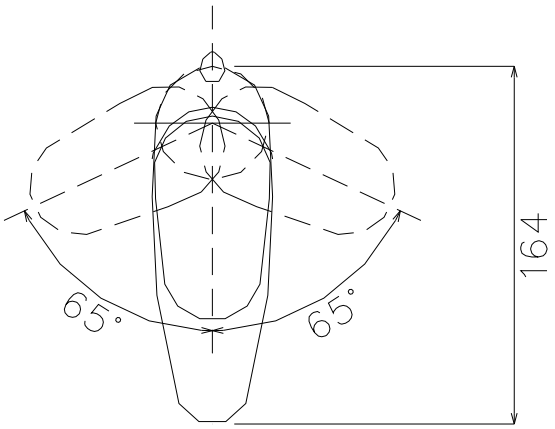

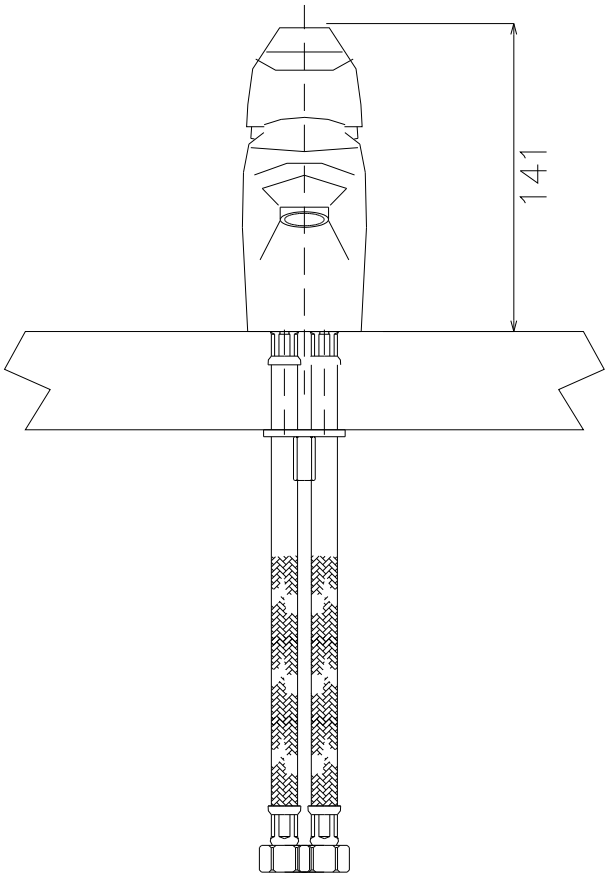

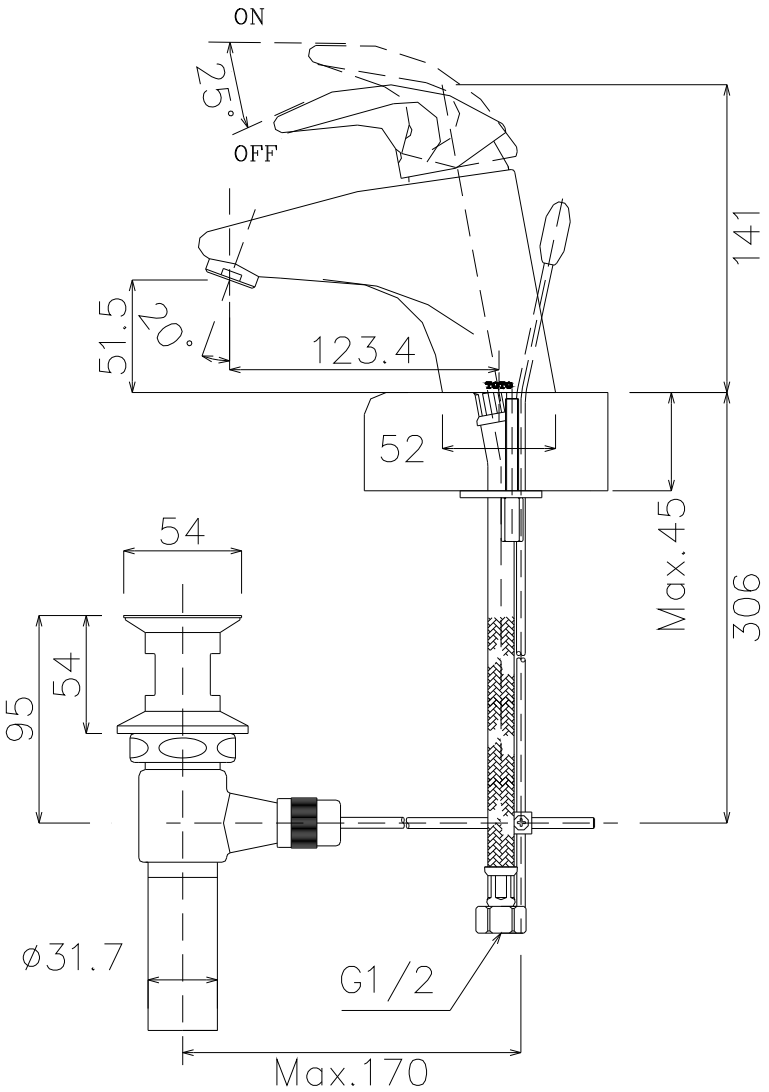

TOTO	單位 M/M	尺度 1:1	名稱	單槍龍頭
製圖 SUNG	檢圖	審核	日付 '2003,08,28	品番 TX115LFV7K1
備考				