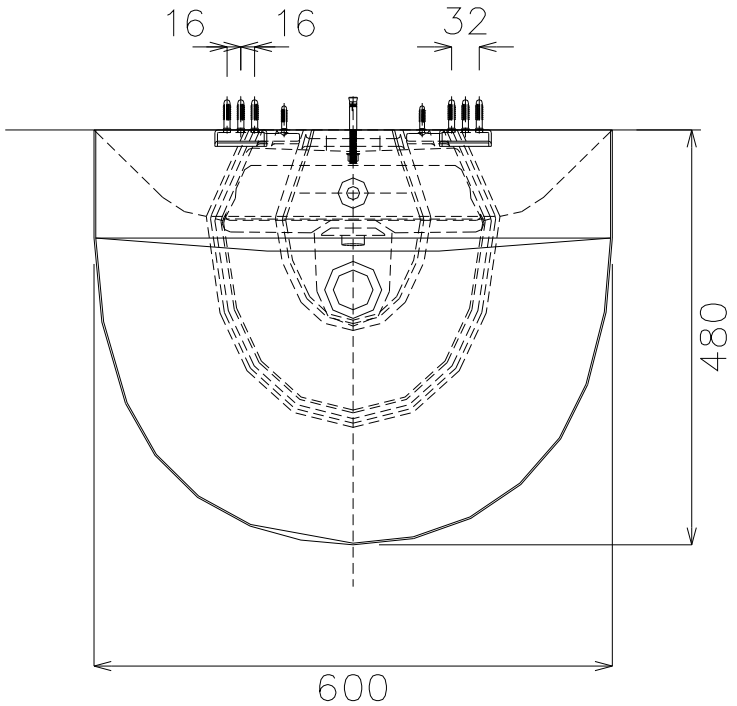

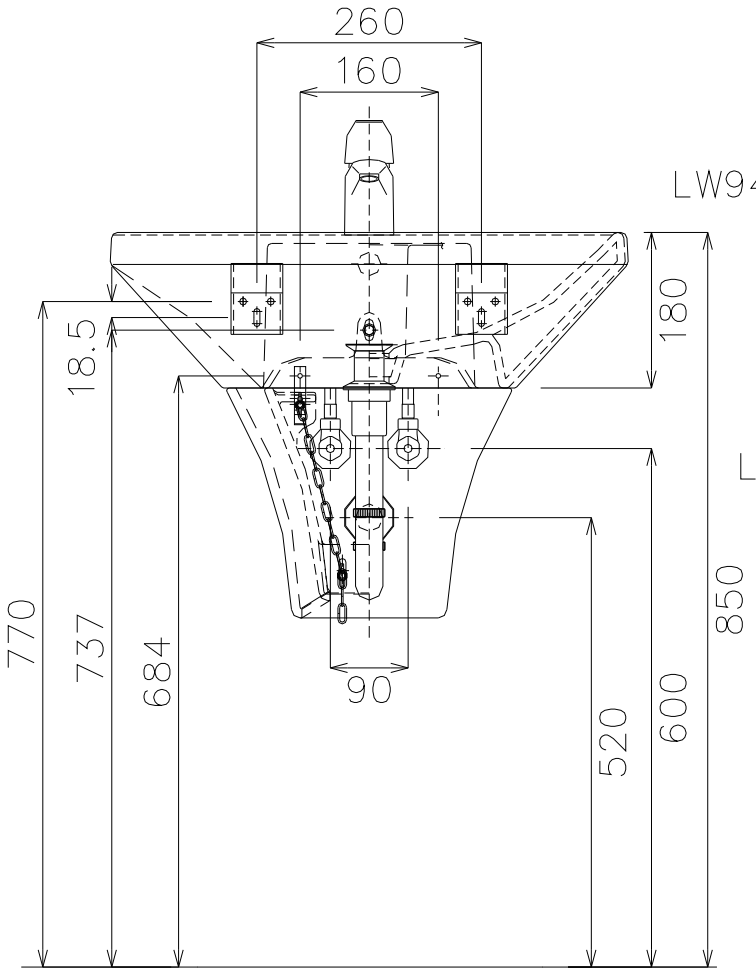

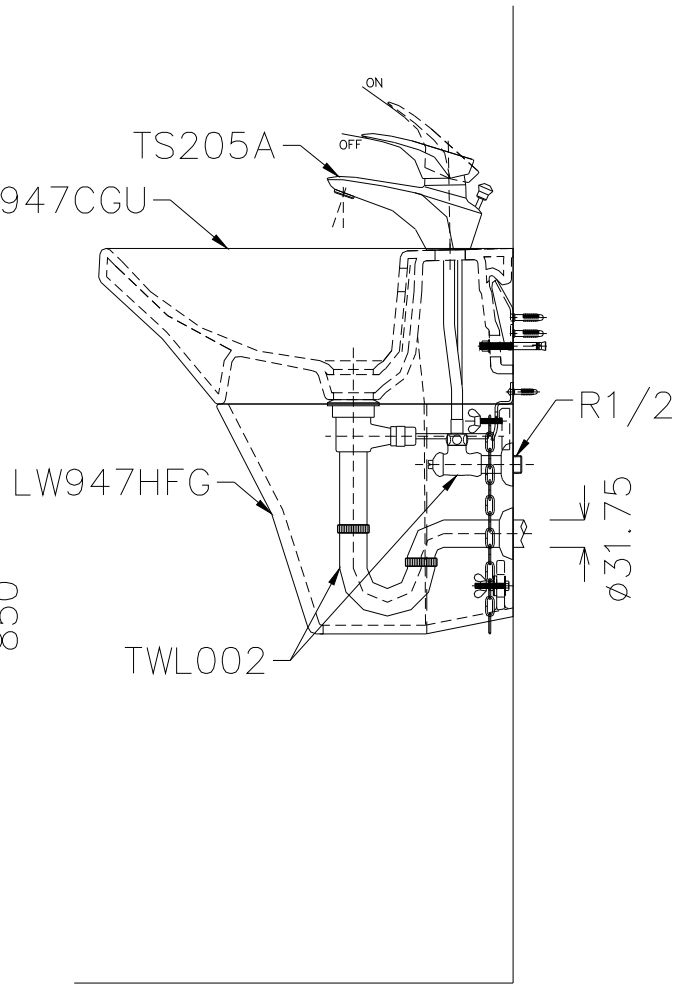

TOTO	單位 M/M	尺度 1:1	名稱 短脚臉盆
製圖 SUNG	檢圖	審核	日付 '2005,09,07
備考			品番 LW947CGU/LW947HFG