品　番	品　　名	
LSW120AP1	洗面器	1

※ LSW120AP1內容明細

L120D	洗面器	1
TEL120AWX	單槍龍頭	1
T6PM1	排水金具	1
TL120D	後掛鉤	1

<單槍龍頭>
◎ 請確保給水最低必要水壓爲0.05Mpa(流動時)
◎ 安裝機能部時，請確保從給水位置右側保有150mm以上空間。

<排水金具>
◎ 下表所示之配管爲必要部材，請另外準備。

必要部材＼配管	32A鋼管 (R1 1/4)	40PVC排水管 (VP/VU)	30鉛管
排水配管用轉接器	TH500-32	TH500P32	――――

<乾式施工的情形>
爲維持安裝強度，基準壁面請使用符合JAS規格12mm以上之合板。

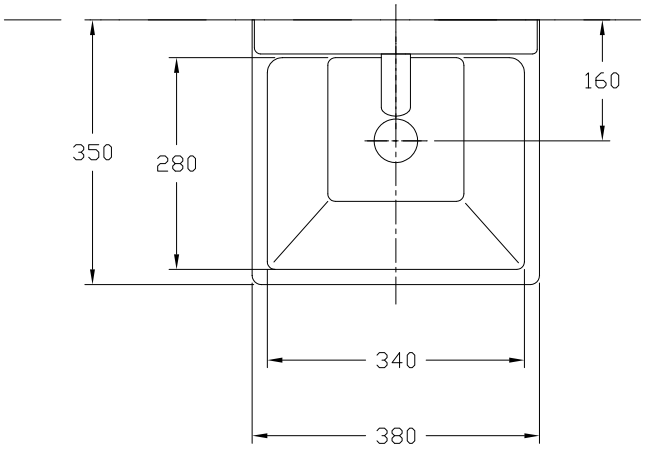

<安裝尺寸>

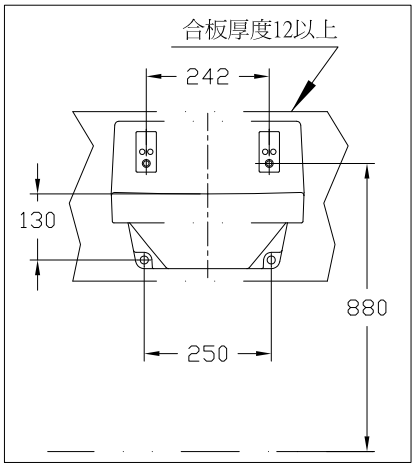

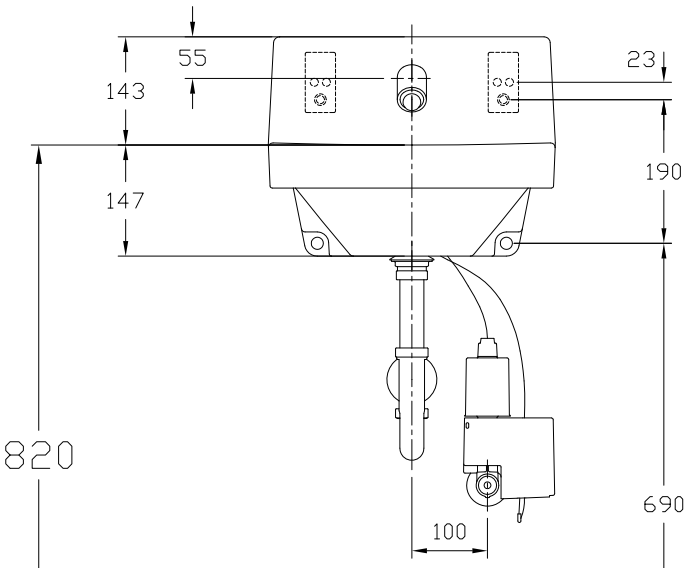

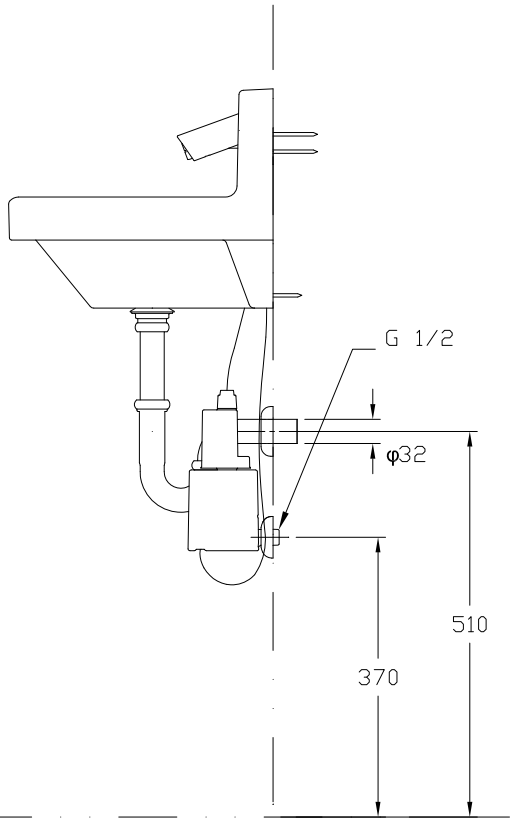

TOTO	單位 M/M	比例 1:10	名稱 壁掛式臉盆
製圖 Rankin / 檢圖	審核	日期 '2007,12,12	品番 LSW120AP1
備註 JPA	修改日期	圖紙 A4	