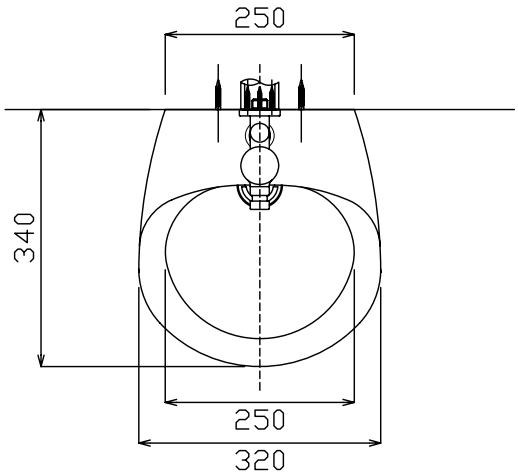

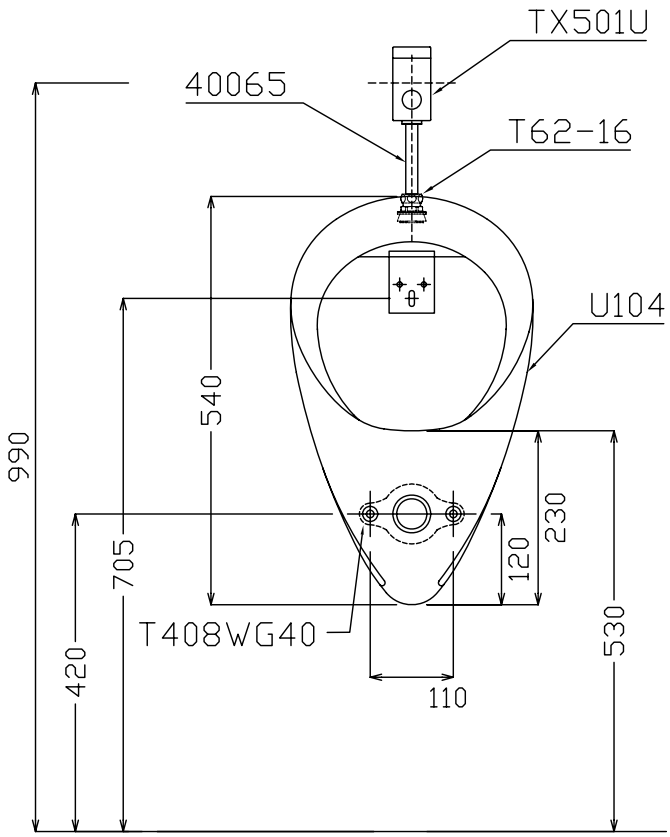

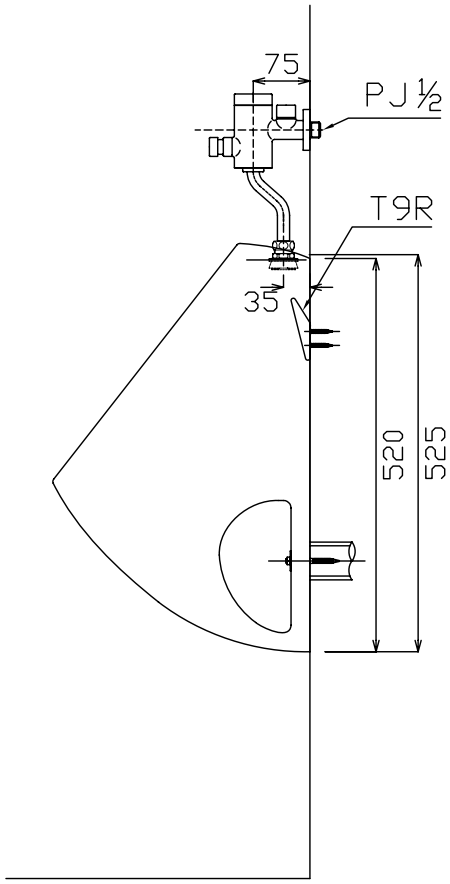

TOTO	單位 M/M	比例 1:10	名稱 壁掛式小便斗
製圖 Rankin	檢圖	審核	日期 '2007,01,31
備註 印尼製		修改日期	圖紙 A4
			品番 U104/TX501U/40065