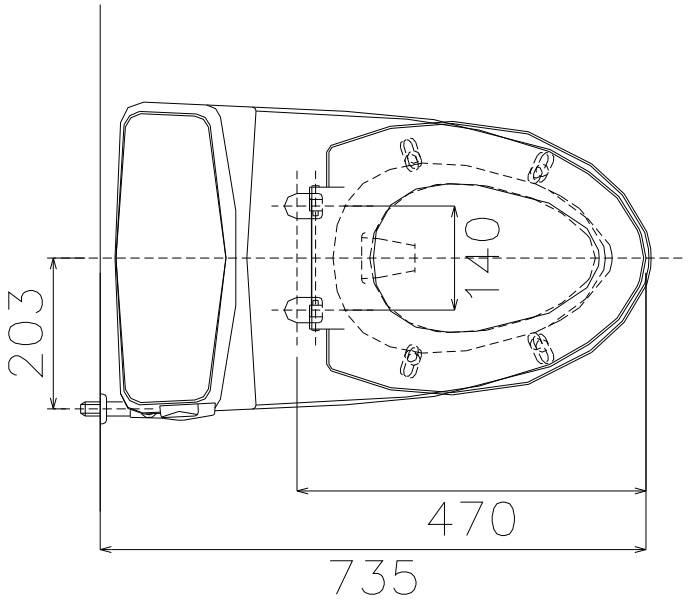

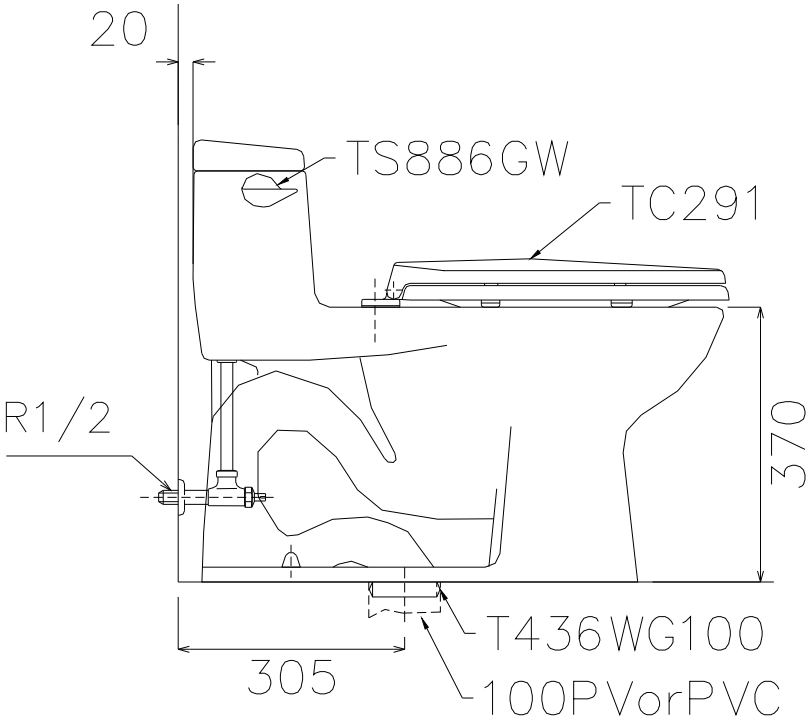

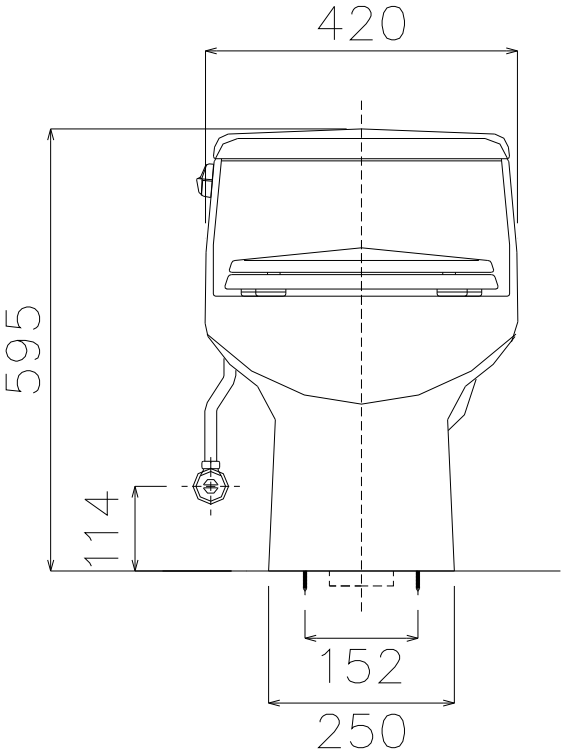

TOTO	單位 M/M	尺度 1:1	名稱 虹吸噴射式單體大便器
製圖 SUNG	檢圖	審核	日付 '2005,03,08
備考			品番 CW864SGU