器 具	
品 番	
CW981G	大便
SW981G	水箱
PAL380-S	軟管
TX276C	固定

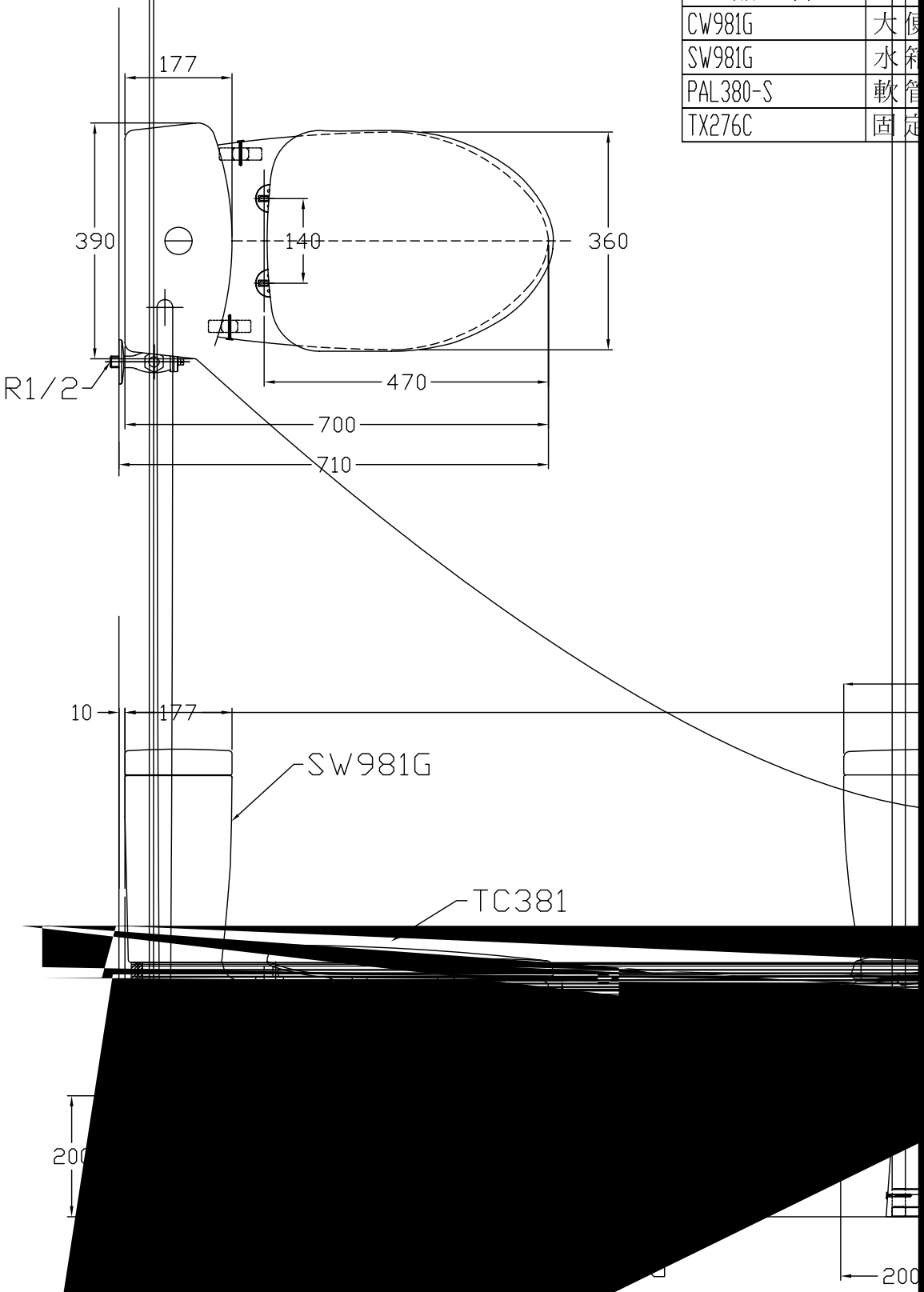

	單位 M/M	比例 1:10	名稱 大便器
製圖 Ro	審核	日期 '2007,06,13	品番
備註 台灣製	修改日期	圖紙 A4	CW981G