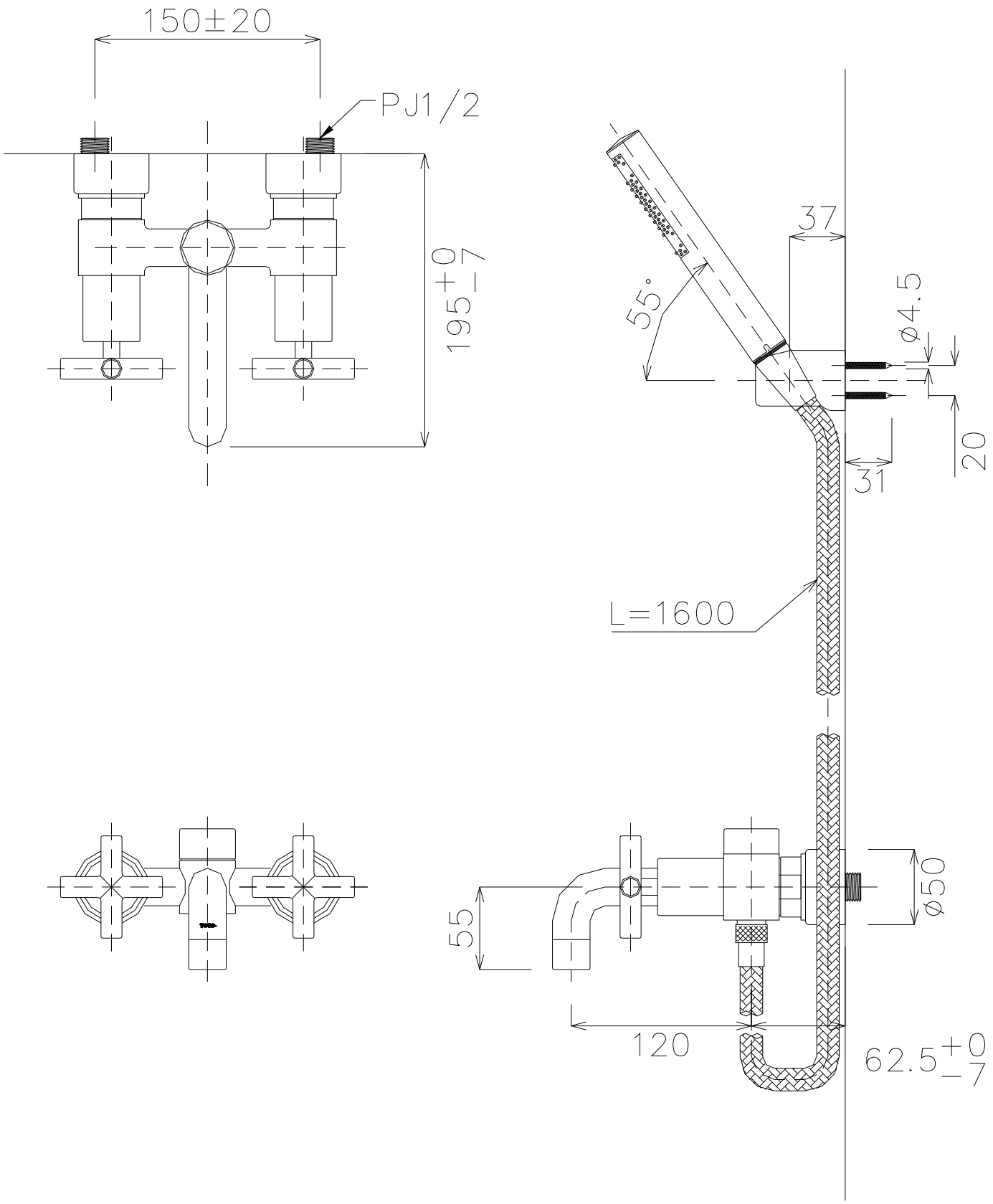

TOTO	單位 M/M	尺度 1:1	名稱	浴缸水龍頭
製圖 SUNG	檢圖	審核	日付 '2005,07,21	品番 TX445SEC
備考				