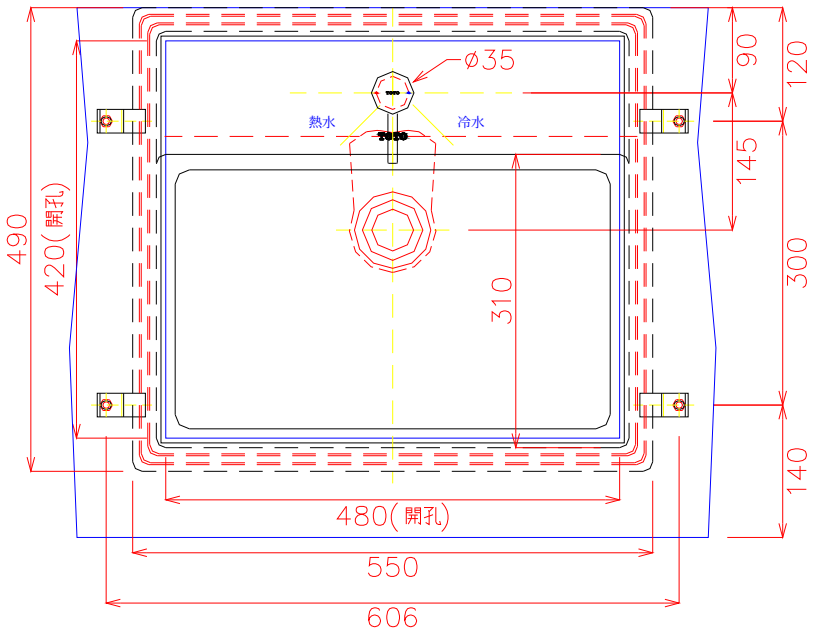

LW586CGU	臉 盆	1
DL320VC1	龍 頭	1
TW002L	排水P管	1

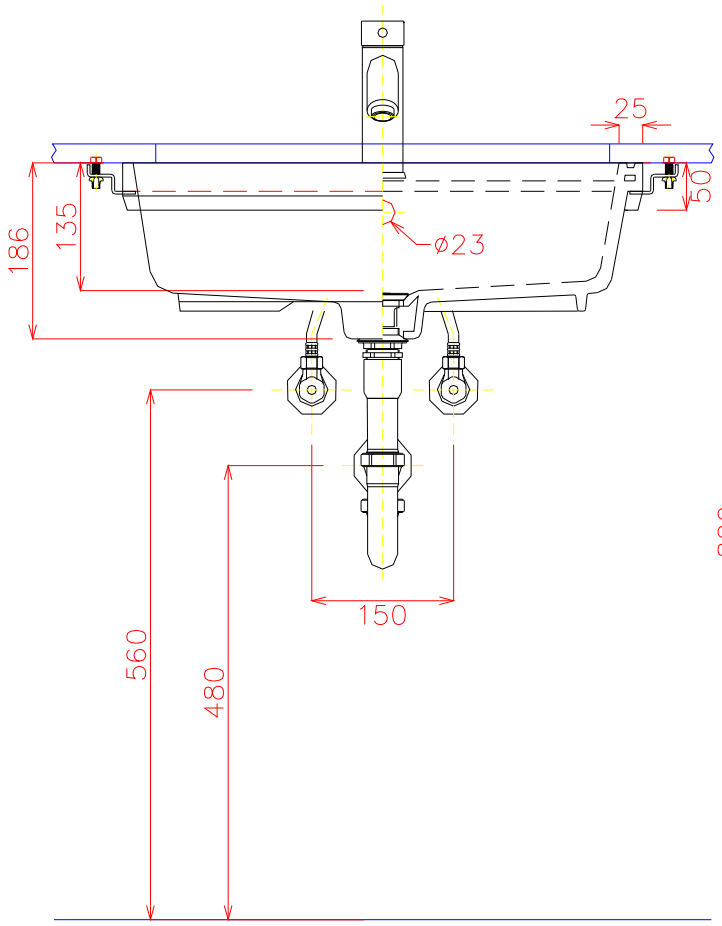

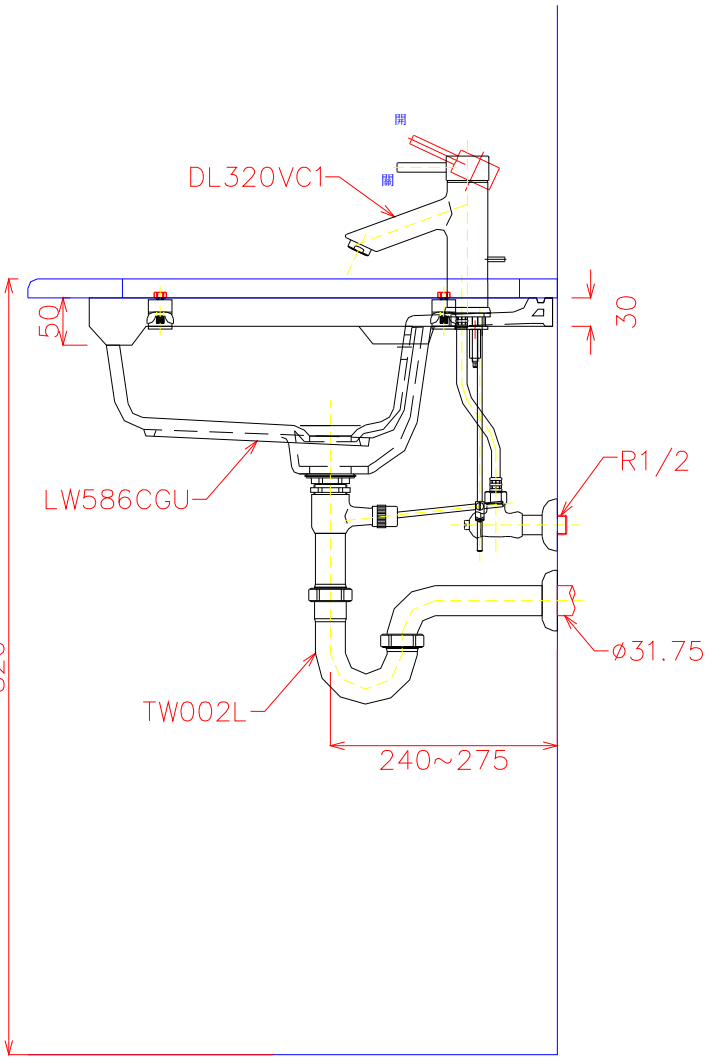

TOTO	單 位 M/M	尺 度 A4 1:8 CAD 1:1	名 稱 下崁式臉盆
製 圖 SUNG	檢 圖 黃志君	審 核 岡	日 付 '2008,06,13
備 考 容量: 8L TWC/TDC			品 番 LW586CGU