| 品　番 | 品　　名 | |
|---|---|---|
| CW824PJT11 | 大便器 | 1 |
| DCE601UE | 沖水閥 | 1 |
| TC282 | 便蓋 | 1 |
| T82C32 | 轉接頭 | 1 |
| TX276C | 固定配件 | 1 |
| TX215C | 排污套管 | 1 |

※配管自行處理。

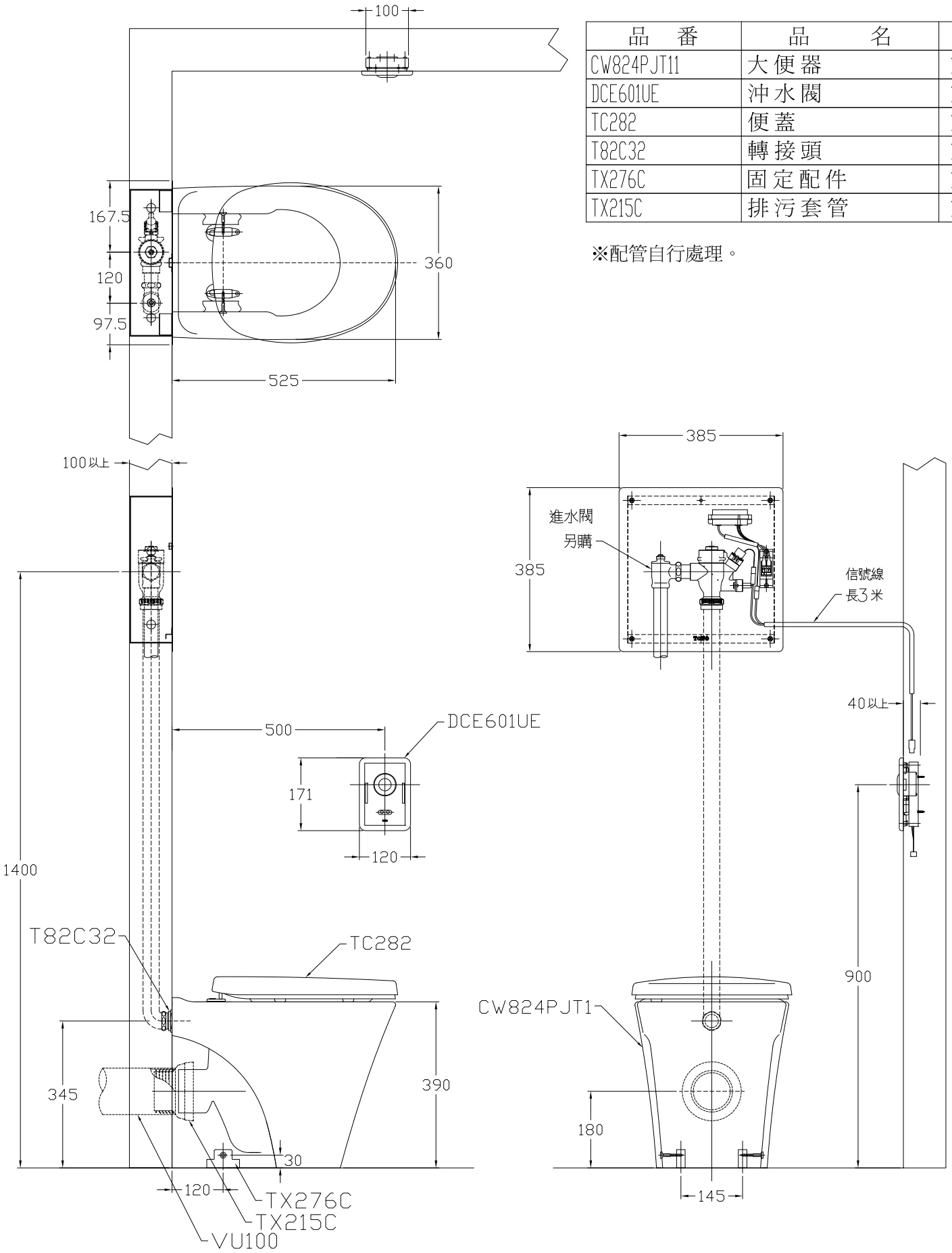


| | | | |
|---|---|---|---|
| TOTO | 單位 M/M | 比例 1:12 | 名稱 龍捲側沖式馬桶／隱藏式感應沖水閥 |
| 製圖 SUNG | 檢圖 Huang | 審核 Oka | 日期 '2008,04,21 |
| 備註 STI/TSC | 修改日期 | 圖紙 A4 | 品番 CW824PJT1/DCE601UE |