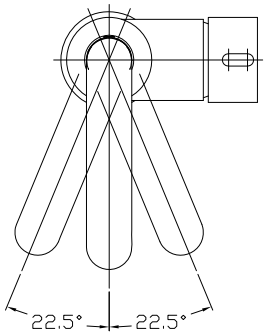

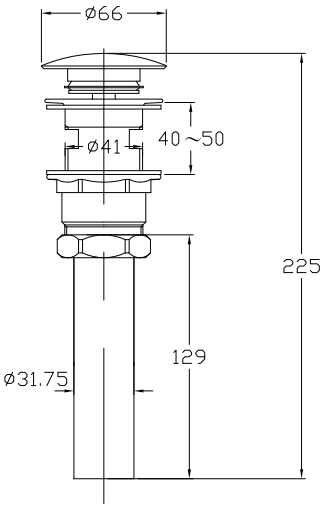

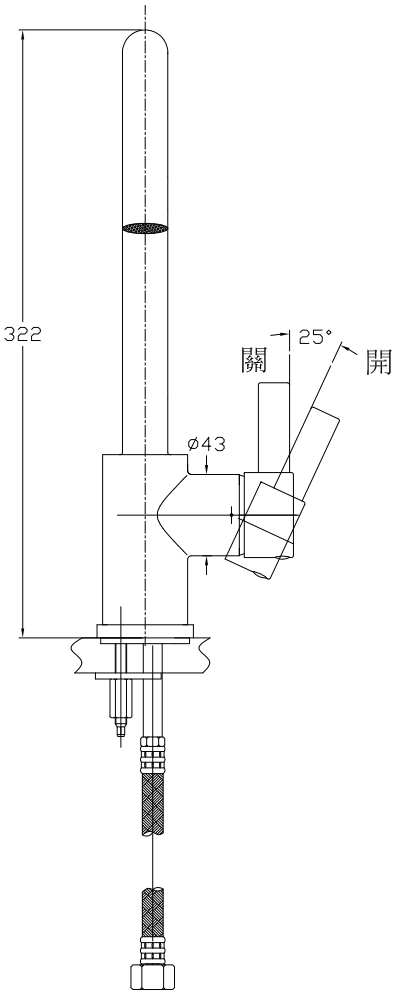

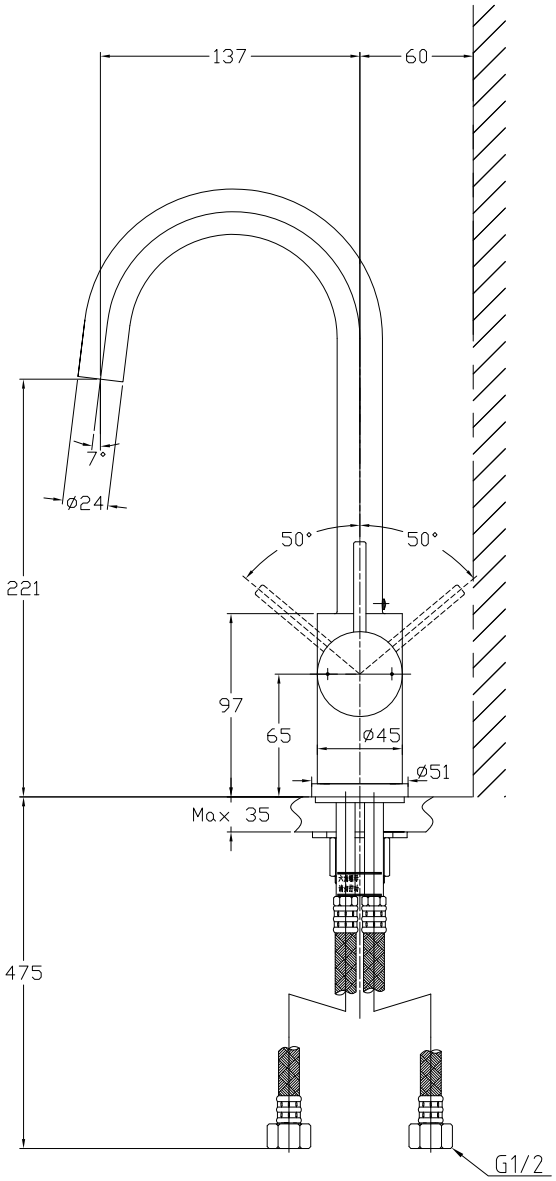

TOTO		單位 M/M	比例 1:4	名稱 單槍龍頭
製圖 Rankin	檢圖	審核	日期 '2008,02,16	品番 DL335AVC2
備註 TDC		修改日期	圖紙 A4	