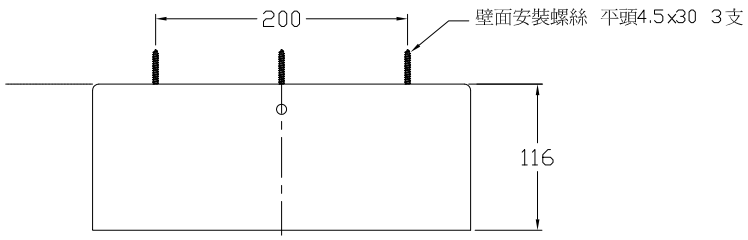

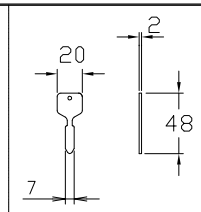

鑰匙(同梱2支)

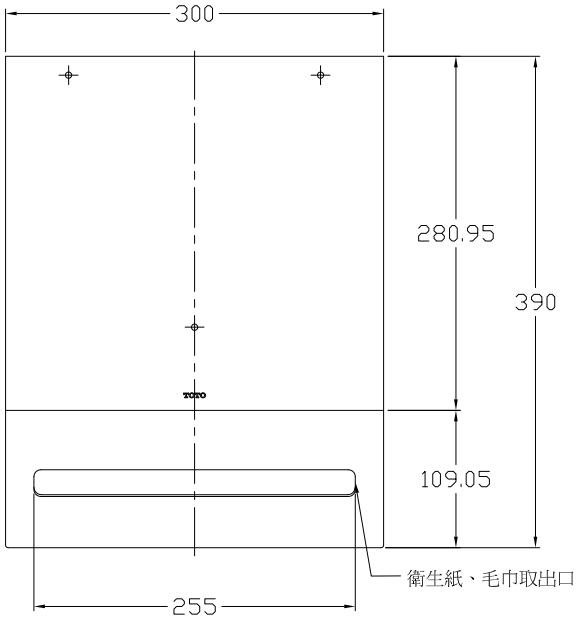

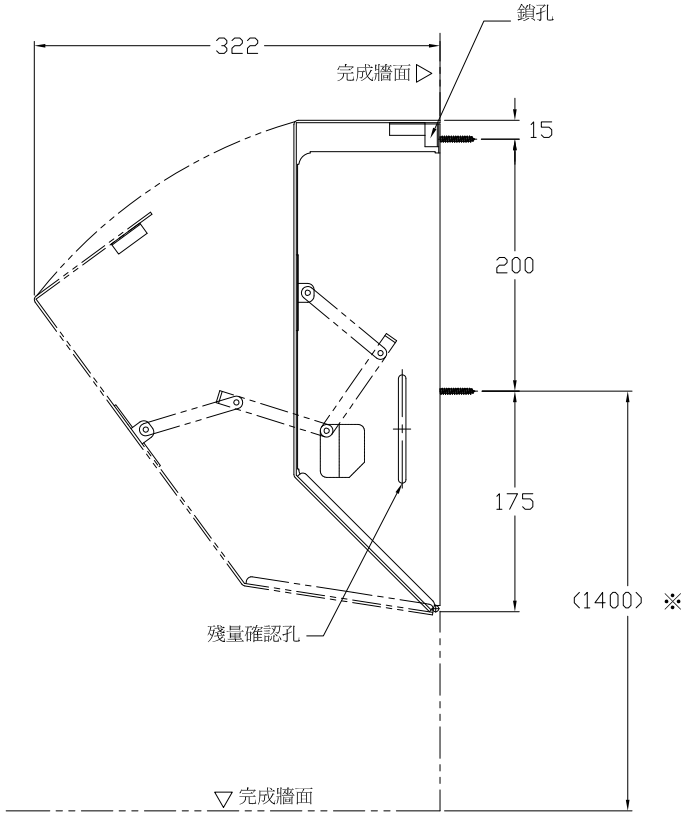

註：
圖中※爲建議高度，建議安裝尺寸爲地板完成面+1400mm

TOTO		單位 M/M	比例 1:6	名稱 紙捲器
製圖 Rankin	檢圖 Huang	審核 Oka	日期 '2008,03,25	
備註 TWC 不鏽鋼霧面		修改日期	圖紙 A4	品番 YKT500M