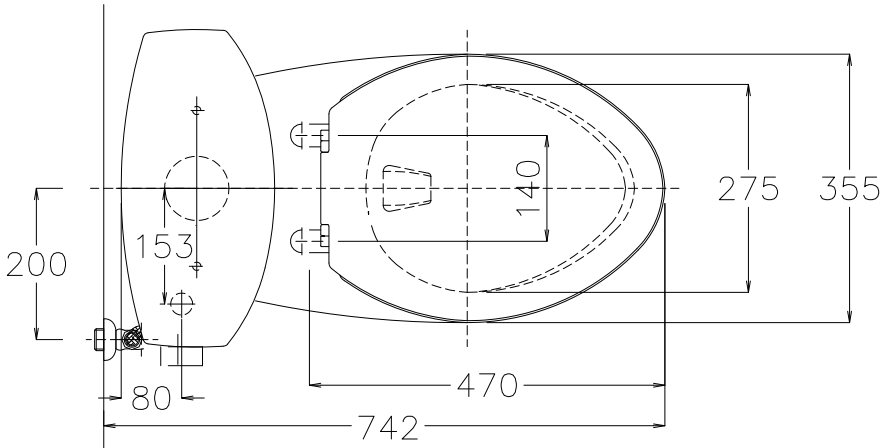

品　番	品　　名	
CW744SGU	大便器	1
SW719SG	水箱	1
TS719GW	水箱金具組	1
770+PAL075	軟管+止水栓	1
T436WG100	油泥	1
TC291	便蓋	1

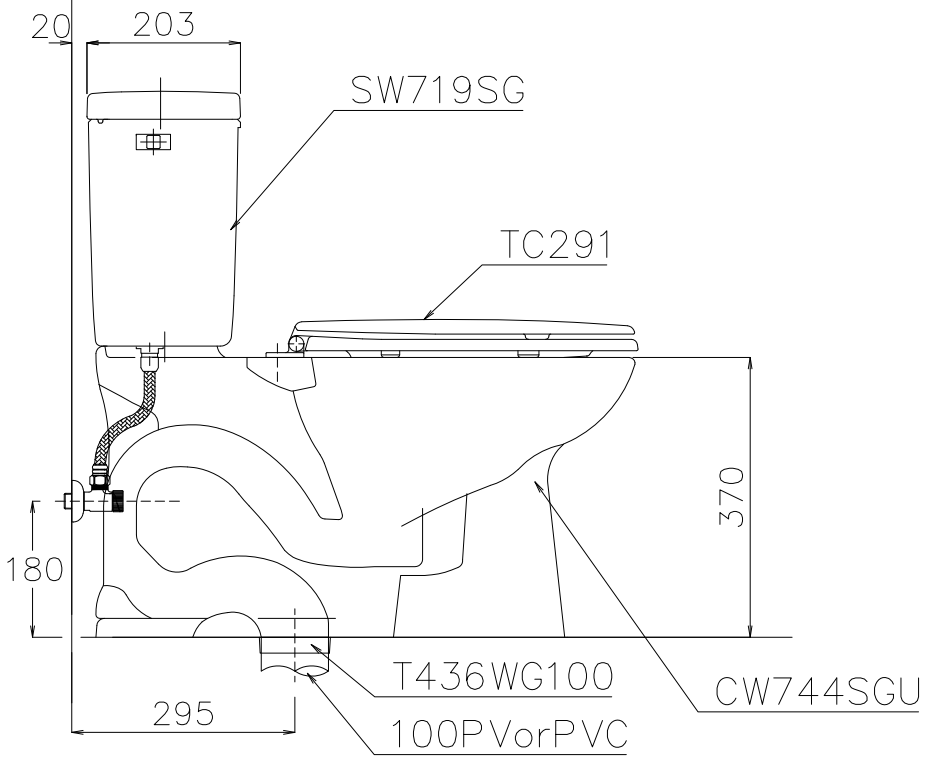

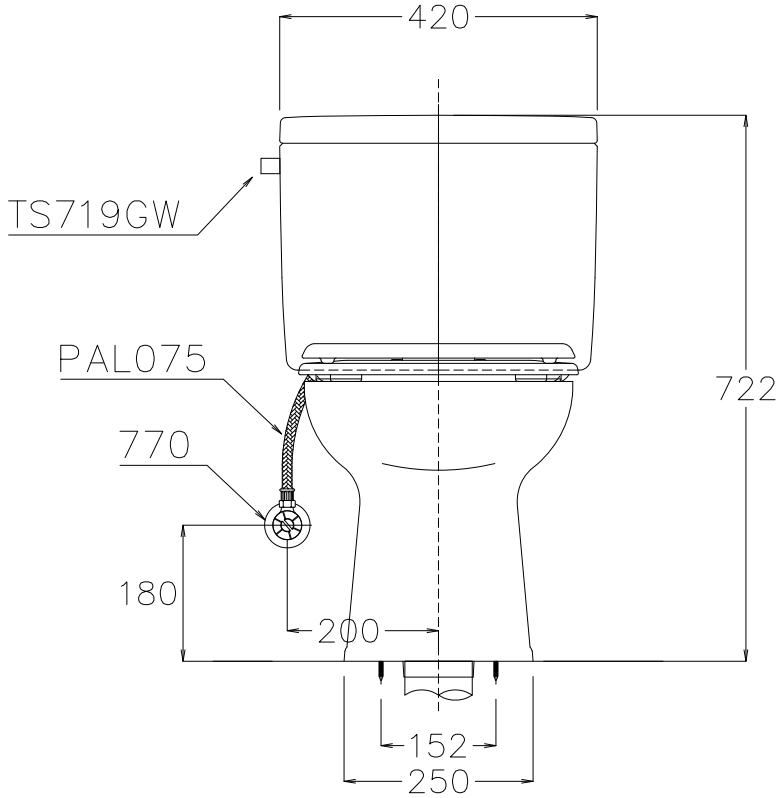

TOTO	單位 M/M	比例 1:10	名稱 虹吸噴射式馬桶
製圖 Rankin / 檢圖	審核	日期 '2007,10,08	品番 CW744SGU/SW719SG
備註 TWC	修改日期 '2007,11,30	圖紙 A4	