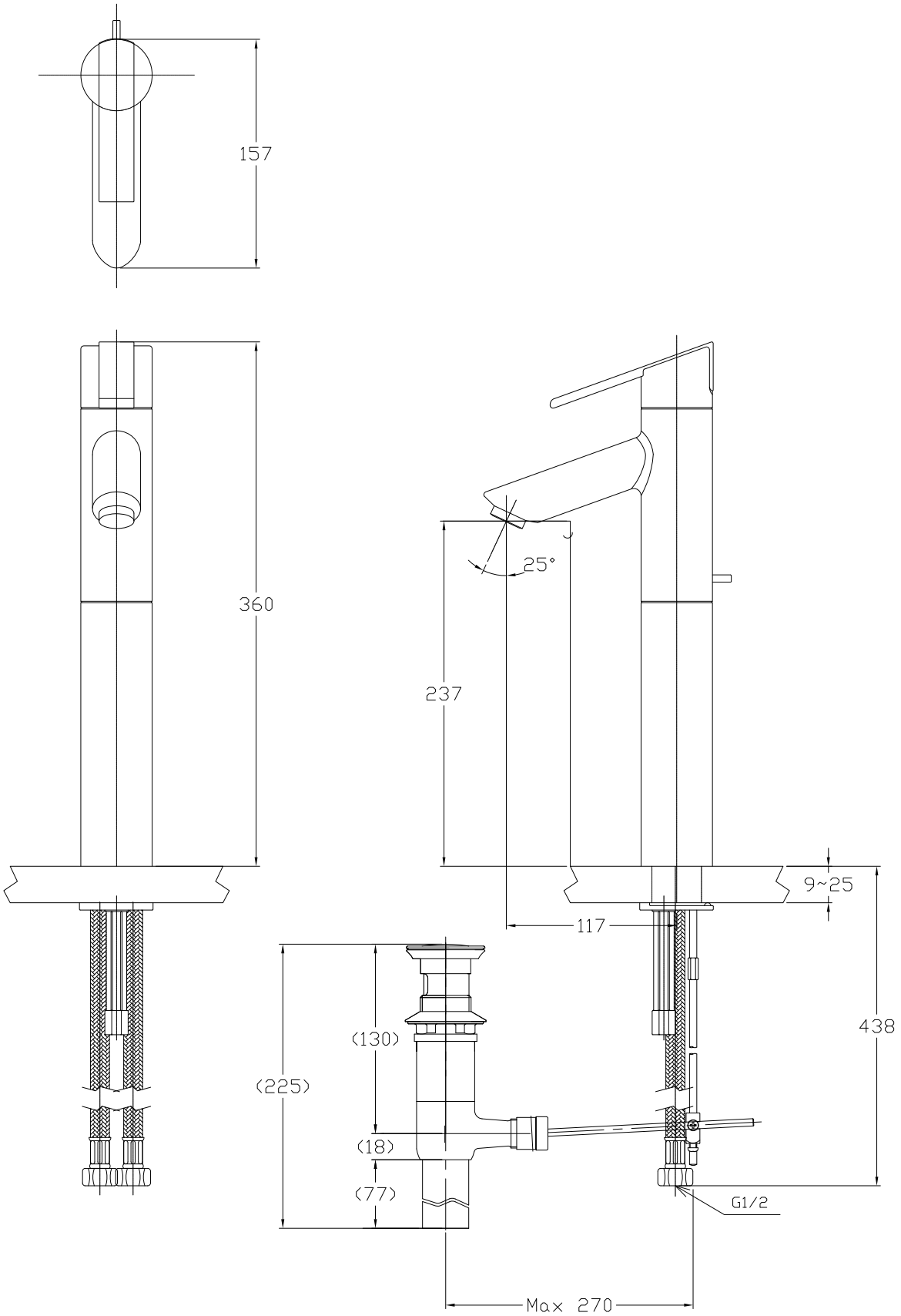

TOTO		單位 M/M	比例 1:4	名稱 單槍龍頭
製圖 Rankin	檢圖	審核	日期 '2007,01,02	品番 TS240AYT
備註 SSF			圖紙 A4	