器具明細		
品　番	品　　名	數量
PPY1920W	珠光浴缸	1
DB601-2	排水零件	1
滿水容量 315L		

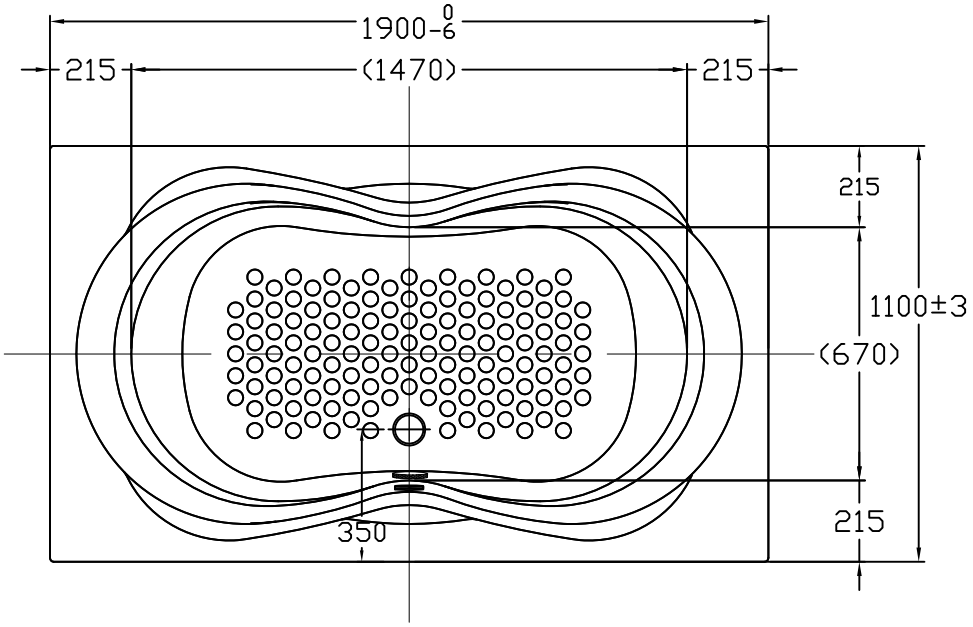

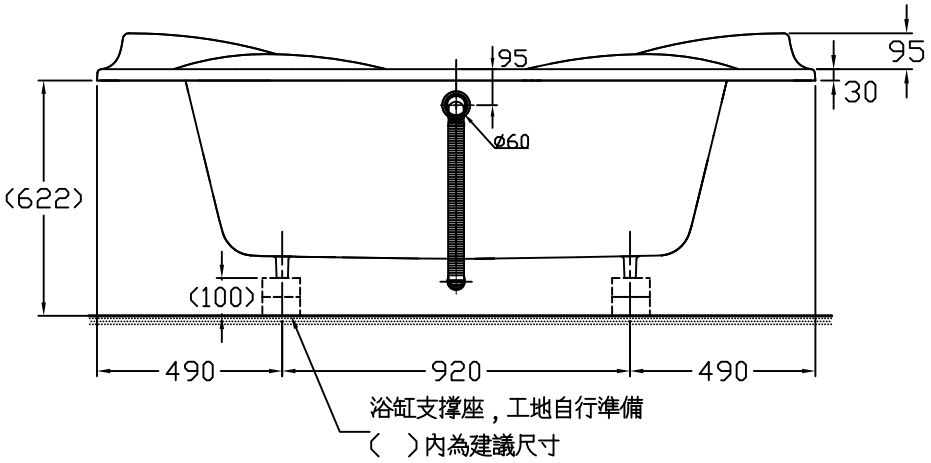

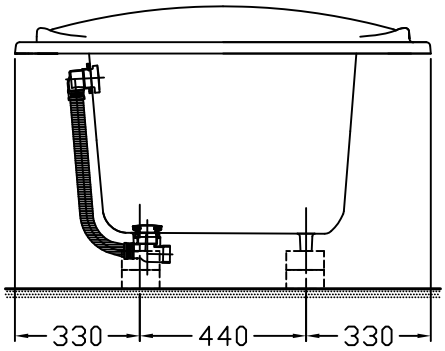

安裝注意事項：

1.地板請預留兩個排水口，以預防管路漏水使用。

2.浴缸用龍頭：請直接使用硬管(塑膠管、白鐵管)，直接安裝於龍頭冷熱進水口。

TOTO		單位 M/M	CAD比例 1:1	名稱
製圖 Kwsea	檢圖 黃志君	審核 久我	出圖比例 1:20	珠光浴缸
備註 NTC	版別 03	修改日期 '2010,04,26	日期 '2009,03,04	品番 PPY1920W
			圖紙 A4	