規格		
用途		一般住宅用
給水壓力	最低必要水壓	0．05MPa（流動壓）
	最高水壓	0．75MPa（靜水壓） ※為了方便使用，推薦0．2MPa程度的壓力
使用可能水質		自來水或可引用的井水
使用環境溫度		1～40℃ ※可能會結凍的地區可能無法使用
最高熱水溫度		85℃
特記事項		(1)熱水壓請不要設定比冷水壓高 (2)為了安全，熱水溫度推薦使用60°以下 (3)請不要將冷熱水管配置相反

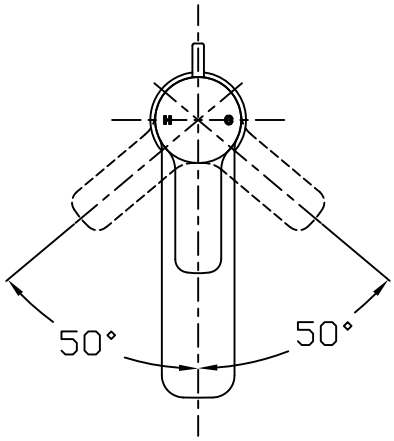

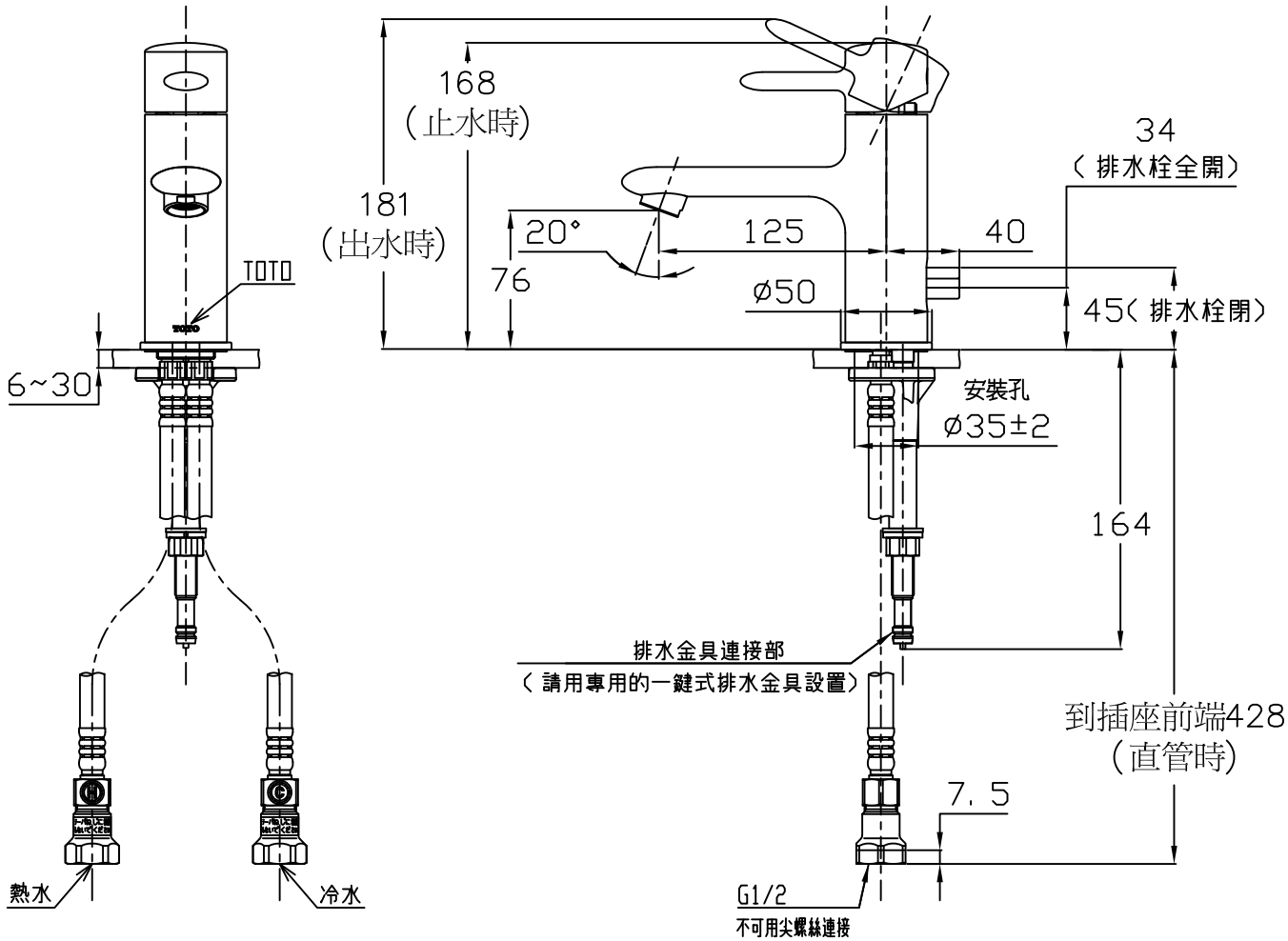

TOTO		單位 M/M	CAD比例 1:1 出圖比例 1:4	名稱 臉盆用單槍龍頭
製圖 Kwsea	檢圖 黃志君	審核 久我	日期 '2010,08,13	品番 TLWB31
備註 JPN	版別 01	修改日期	圖紙 A4	