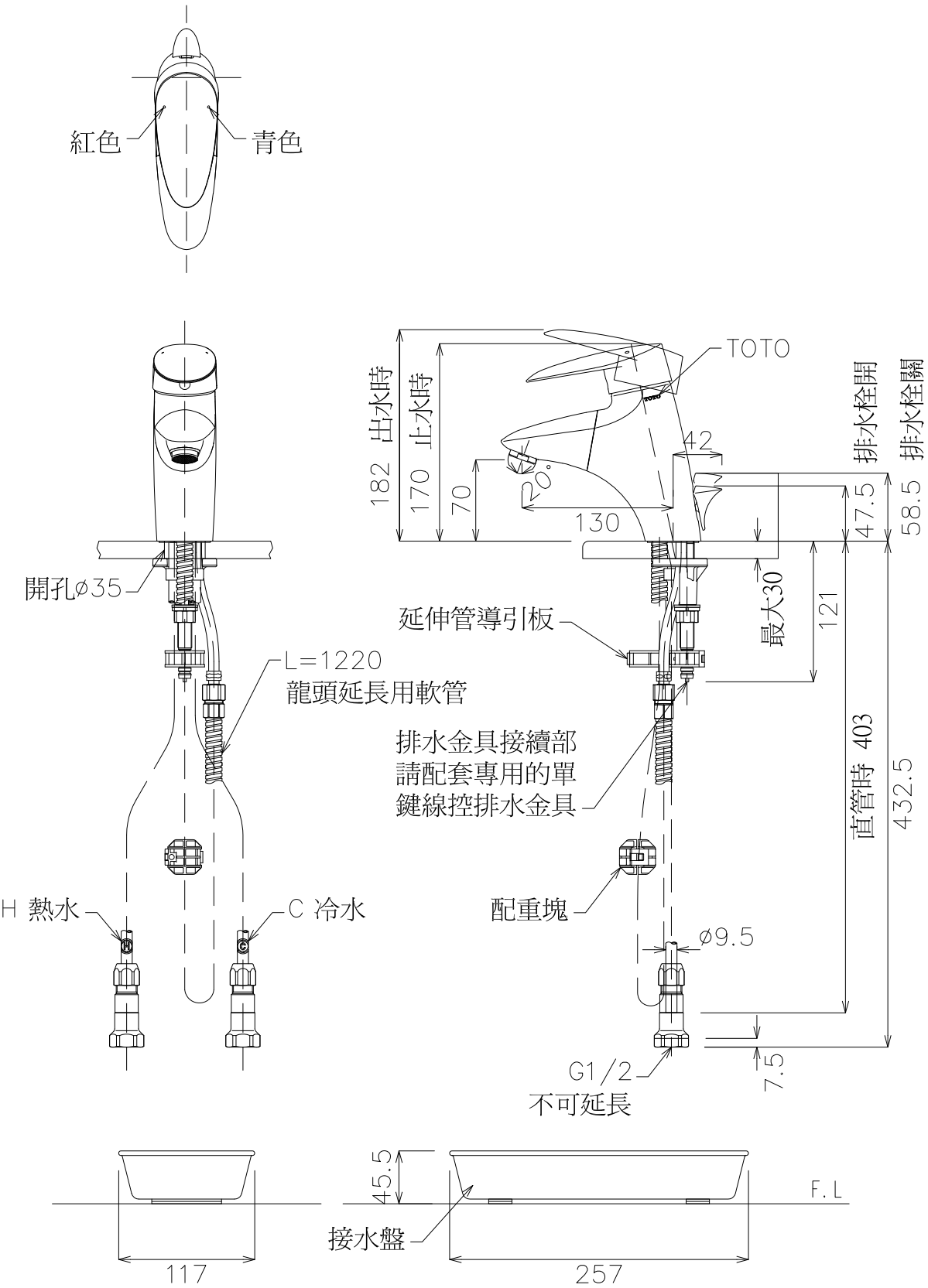

TOTO	單位 M/M	尺度 1:1	名稱	臉盆龍頭
製圖 SUNG	檢圖	審核	日付 '2006,07,17	品番 TLNW32A
備考 龍頭拉出400mm				