器具明細表		
品番	品名	數量
FKS07	臉盆	1
DLE108A	臉盆用單槍龍頭	1
DLE104DETV1	機能部	1
TW002L-1	P管	1

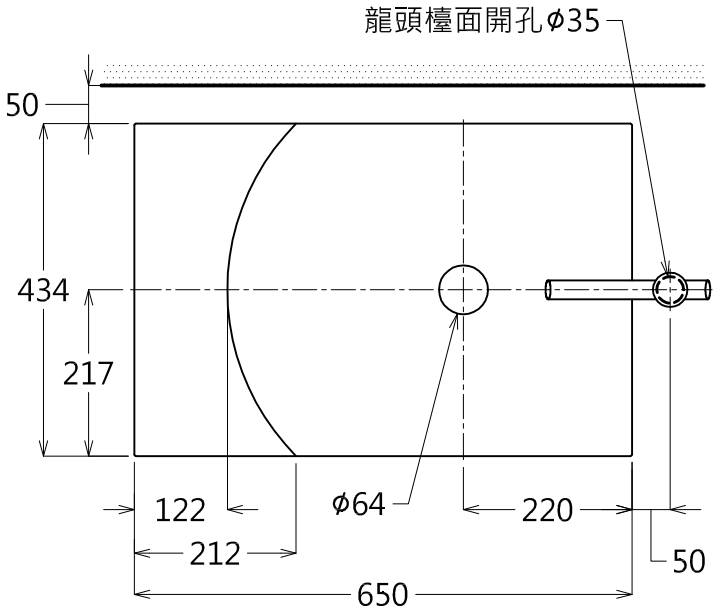

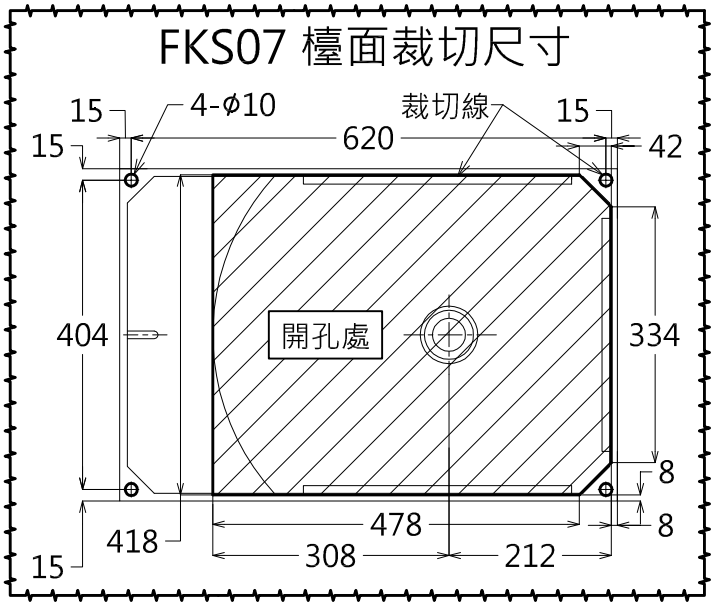

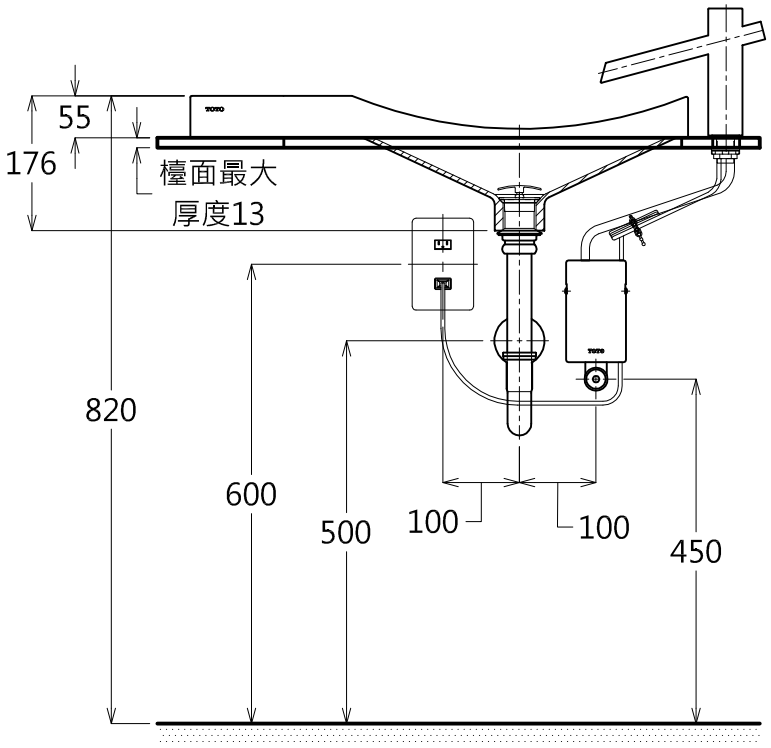

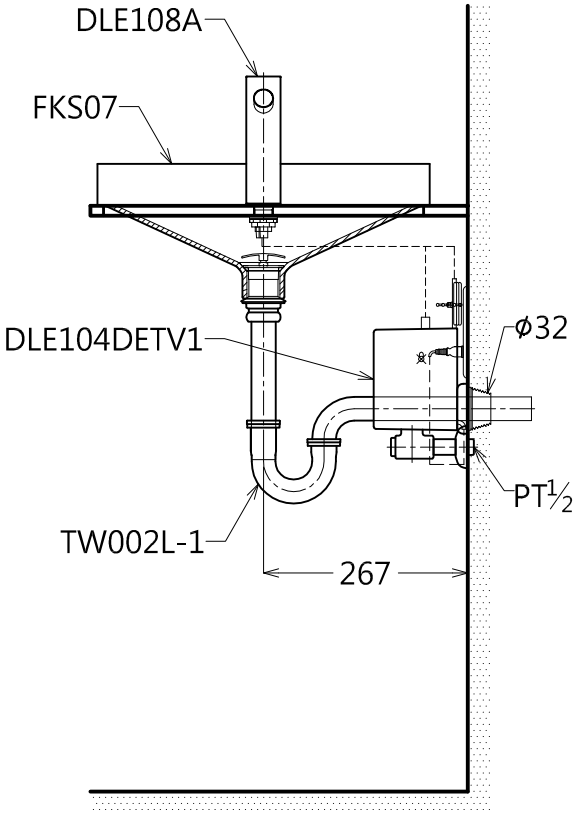

容量: 無法儲水
產品整體尺寸: 650x434x176

TOTO	單位 M/M	CAD比例 1:1 出圖比例 1:10	名稱 鑄鐵臉盆
製圖 Kwsea	檢圖	審核	日期 2012.05.30
備註 NTC / TSC	版別 01	修改日期	圖紙 A4
			品番 FKS07 / DLE108AE