器具明細表		
品番	品名	數量
PJS03WE	臉盆(含專用按壓式落水頭)	1
DL346-1VC	臉盆用單槍龍頭	1
TW002L	P管+止水栓	1

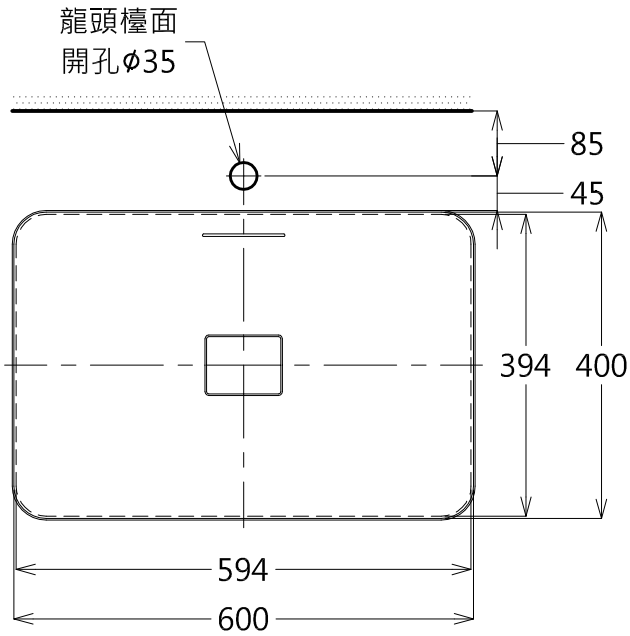

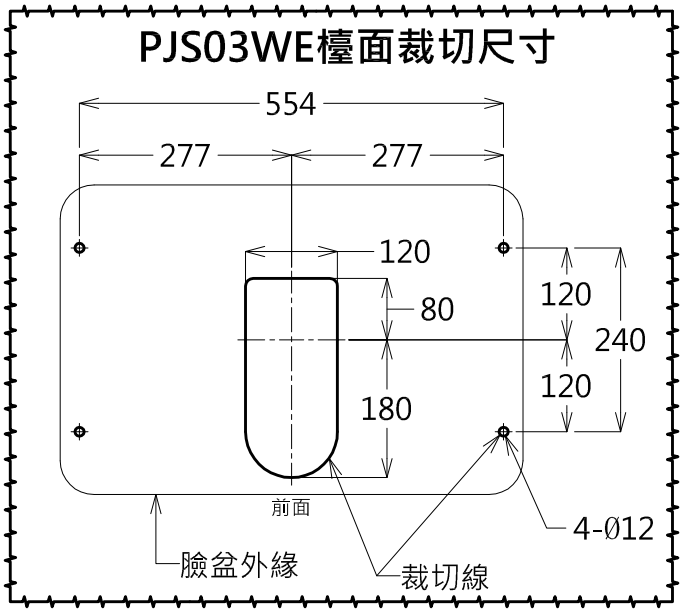

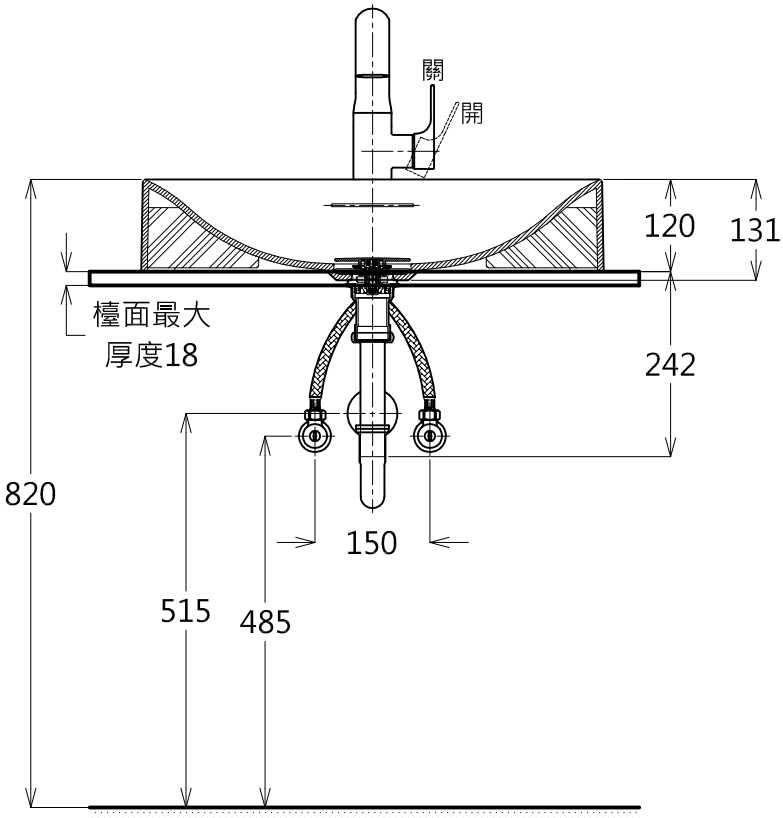

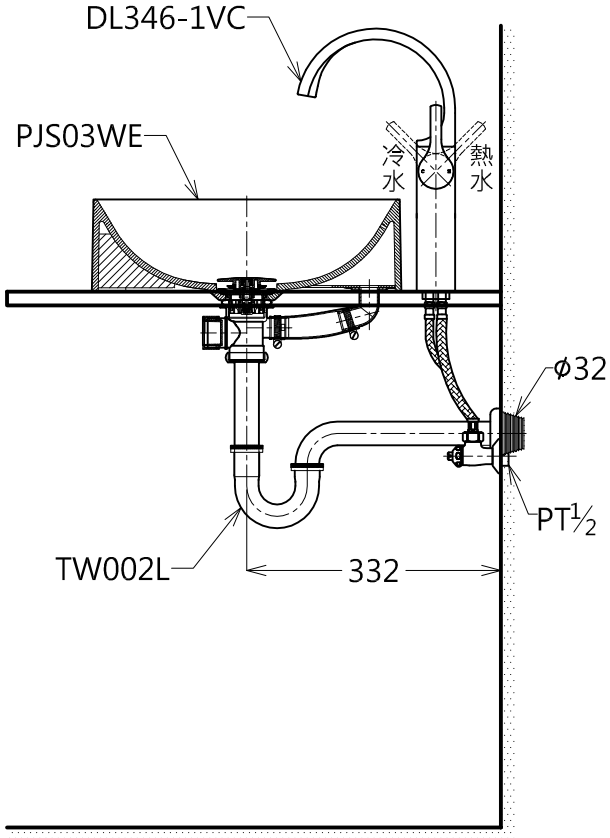

容量: 6.2 L
產品整體尺寸: 600x400x131

TOTO	單位 M/M	CAD比例 1:1 出圖比例 1:10	名稱 檯面式臉盆
製圖 Kwsea	檢圖	審核	日期 2012.05.20
備註 NTC	版別 01	修改日期	圖紙 A4

品番 PJS03WE / DL346-1VC