規格		
用途		公共及一般住宅廁所用
給水壓力	最低必要水壓	0.07 MPa(流動壓)
	最高水壓	0.75 MPa(靜水壓)
	推薦水壓	0.2~0.3 MPa
	減壓閥使用時	0.2~0.3 MPa
使用水質		自來水或可飲用的井水
使用環境溫度		1~40°C
吐水流量		6 L/分(小流量)*；9 L/分(大流量)*　(*內裝定流量閥)
溫度調節範圍		7階段 (顏色參照下表)
電源電壓		AC 100~240V　50/60Hz
消耗電力	動作時(最大)	6W
	待機時	0.3W
特記事項		(1)使用交換器以外的機器，有可能導致錯誤動作。 (2)熱水水壓請不要設定比冷水水壓高。 (3)室內使用。請不要在室外使用。 (4)為使溫度調整功能充分發揮，推薦使用60°C熱水。 (5)插座不防水。

溫度調節範圍: 7階段							
色	藍	藍色~紅色的混合色				紅	紅(強弱亮燈)
設定溫度	水	約34°C	約36°C	約38°C	約40°C	約42°C	約44°C
※顏色會在旋鈕下方的LED顯示，LED的顏色顯示設定溫度。							

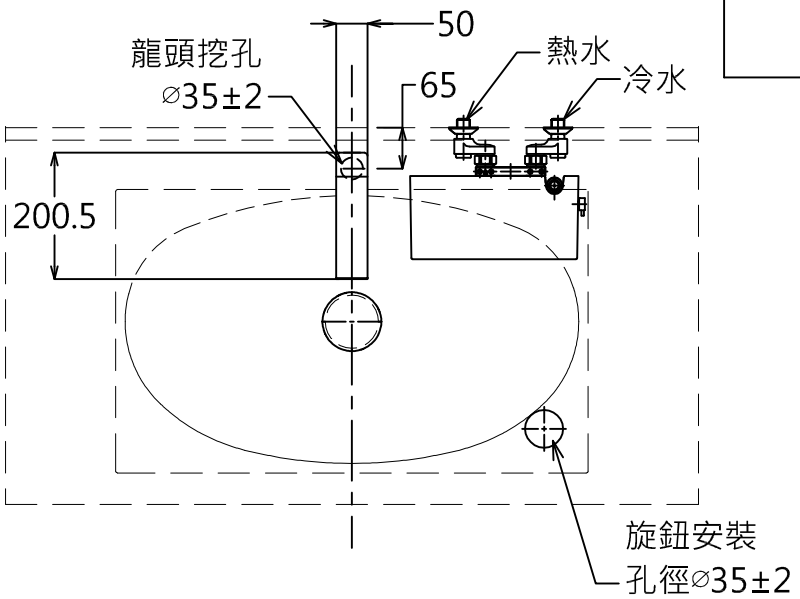

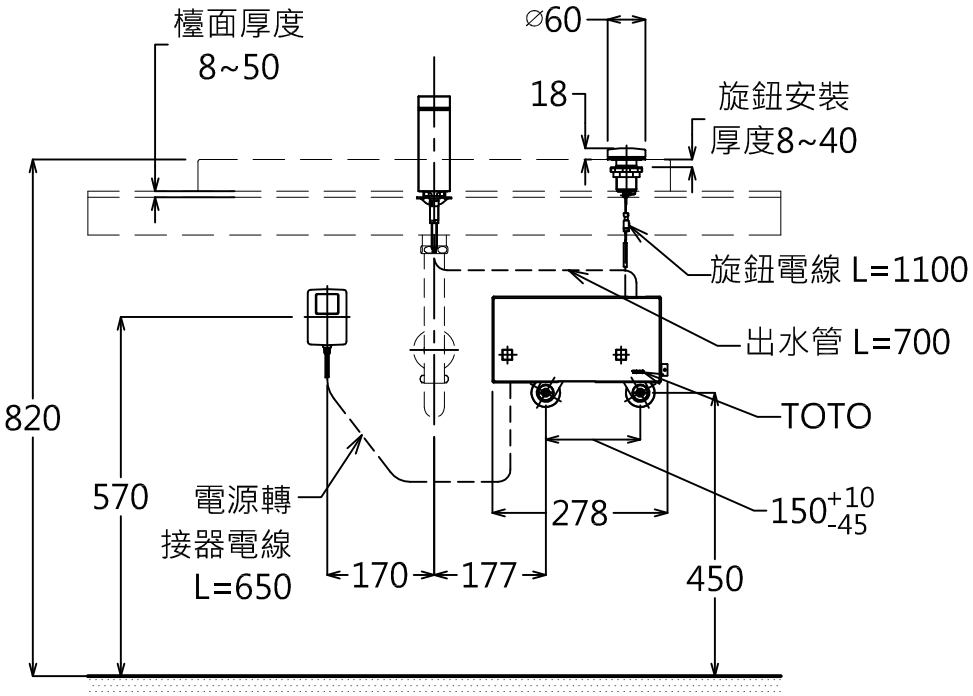

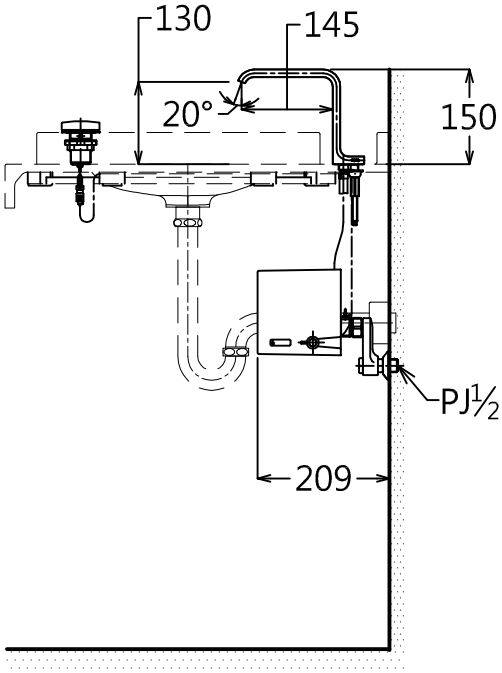

產品整體尺寸: 50x200.5x150

TOTO	單位 M/M	CAD比例 1:1 出圖比例 1:12	名稱
製圖 Kusea	檢圖 黃志君	審核 久我	日期 '2010,08,12	臉盆用控溫龍頭
備註 JPN	版別 01	修改日期	圖紙 A4	品番 TLXM1A1X