器具明細表		
品番	品名	數量
CS985BM	馬桶	1
TCF9786J	衛洗麗	1
TWC1	塑膠子	2
TWCF01	3P轉接頭	1
TWL8S	螺絲	1
T436WG100	油泥	1
19785	彎管	1

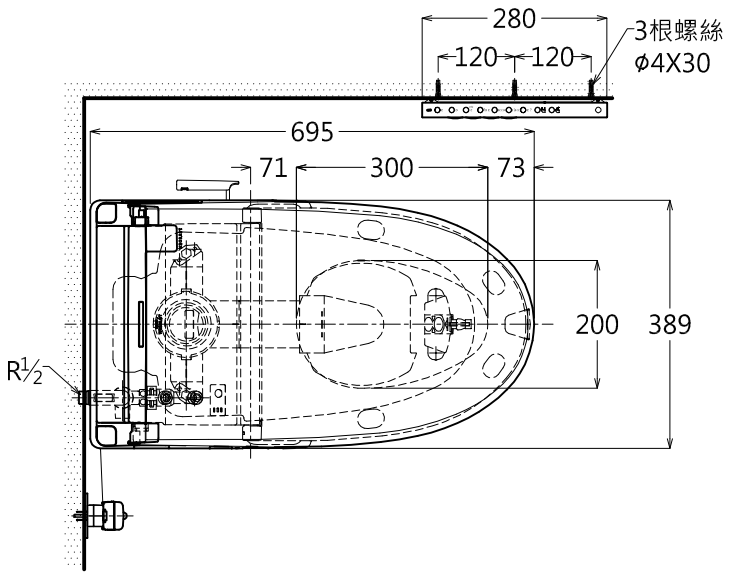

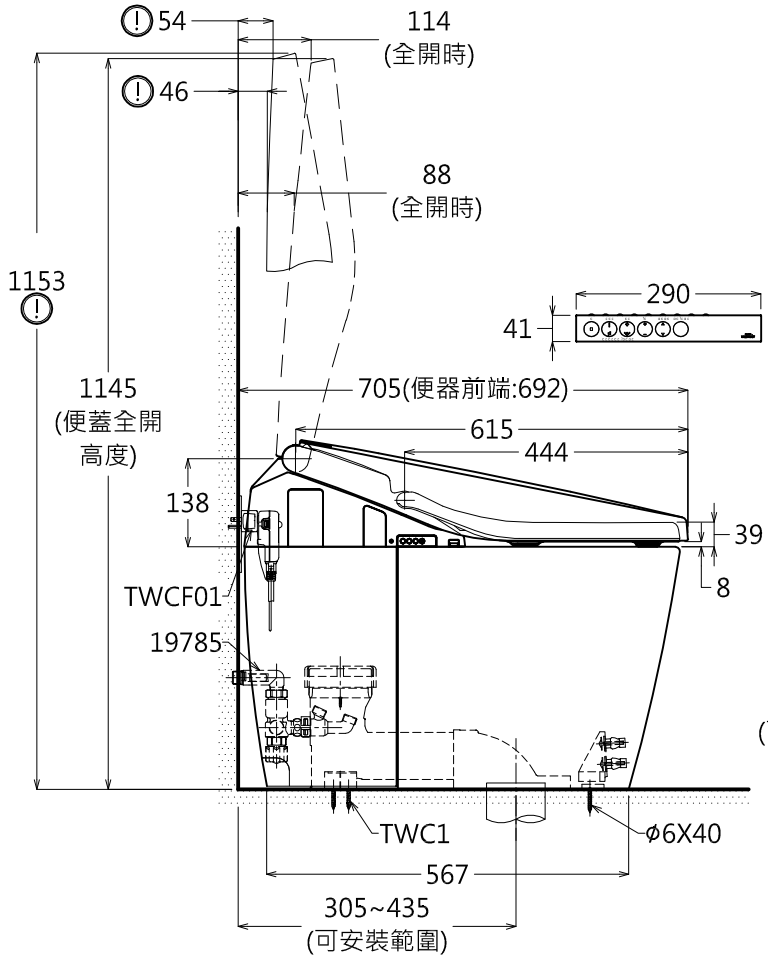

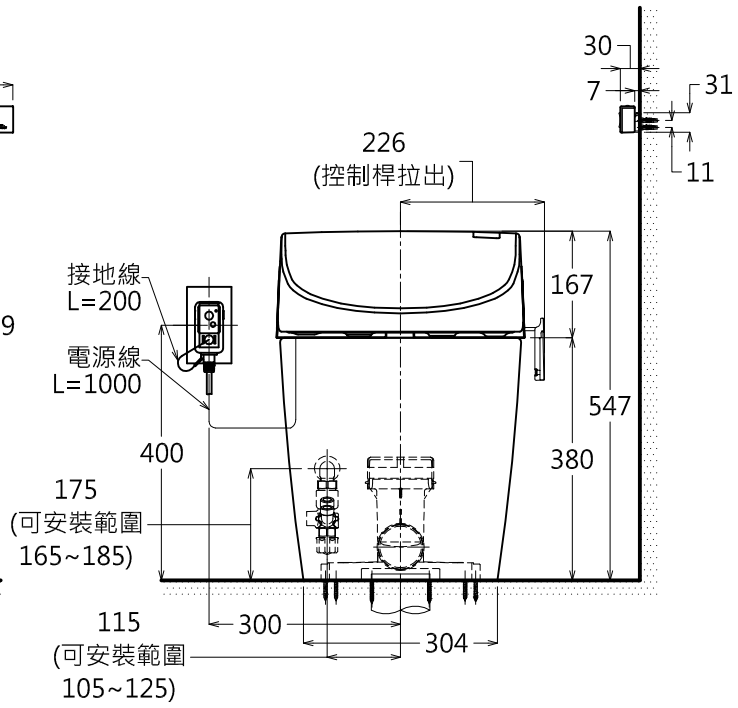

注意事項:

1. 規格: AC110V 60Hz。
2. 設置前請先測量水壓:
2.1 最低必要水壓為0.05MPa (流動壓)。若低於0.05MPa，衛洗麗水勢會變弱；若低於0.03MPa，便器洗淨面能力會變弱。
2.2 最高水壓為0.75MPa (靜止壓)。
3. 若給水、排水位置不正確，可能會導致妨礙止水栓的使用。
4. 75、100PVC管(VU、VP75、100)共用，使用油泥與PVC的排汙套管接合，須高於地面10mm。
5. 窗框等物會妨礙便座蓋使用，便蓋可能因碰觸導致無法全開；(!)當清潔機能部與陶器之間時，便蓋全開的高度。
6. 請勿在產品後側設電源插座，避免無法拔下插頭。電源插座須設置在水或小便不會波及之處。

產品整體尺寸: 695x389x547

TOTO	單位 M/M	CAD比例 1:1 出圖 比例 1:12	名稱 全自動馬桶
製圖 Kwsea	檢圖	審核	日期 2012.07.30
備註 JPN	版別 01	修改日期	圖紙 A4
			品番 CES9786VGJ (隱藏305~435mm)