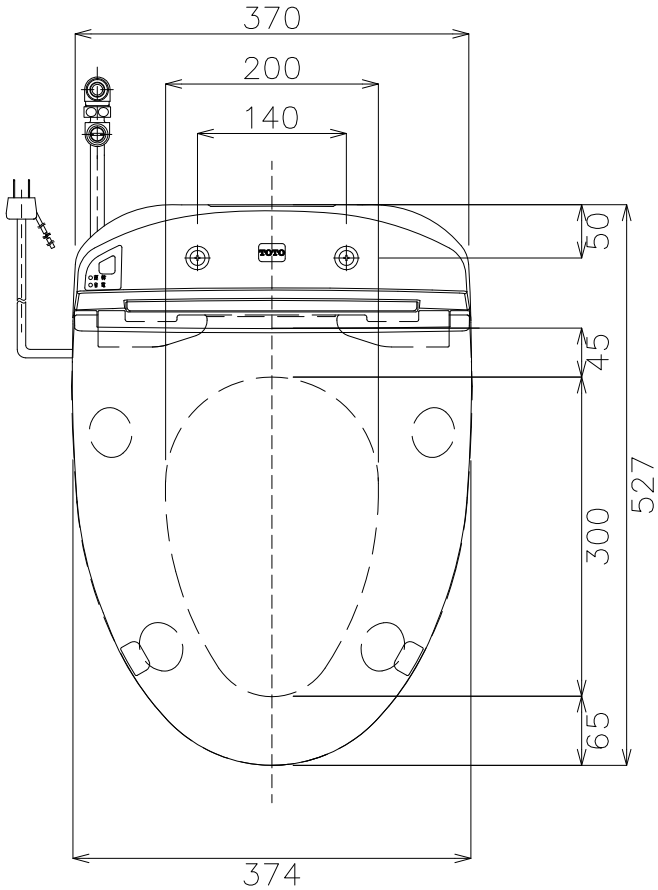

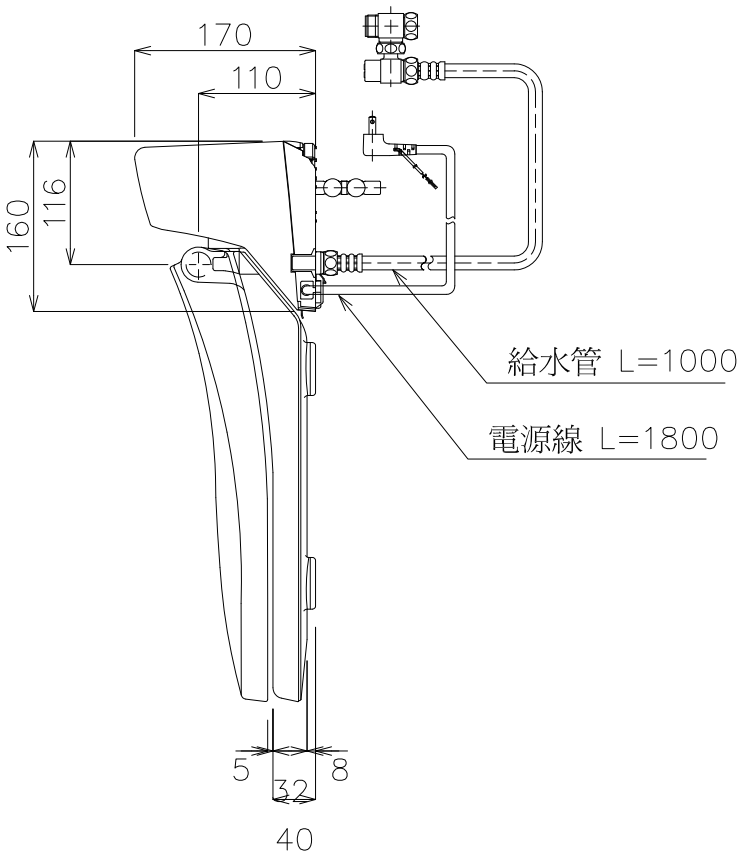

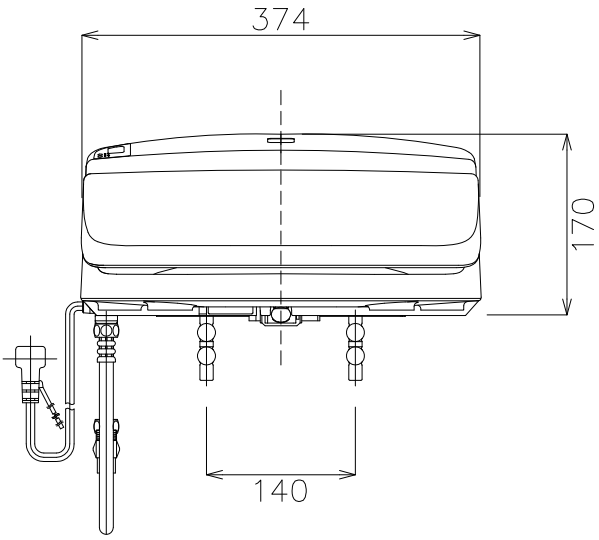

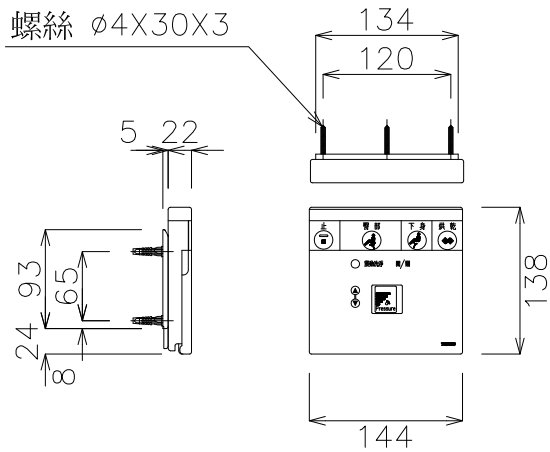

TOTO		單位 M/M	尺度 1:1	名稱 電腦馬桶座
製圖 SUNG	檢圖	審核	日付 '2003,11,04	品番 TCF491T
備考 AC 110V 60Hz 350W				