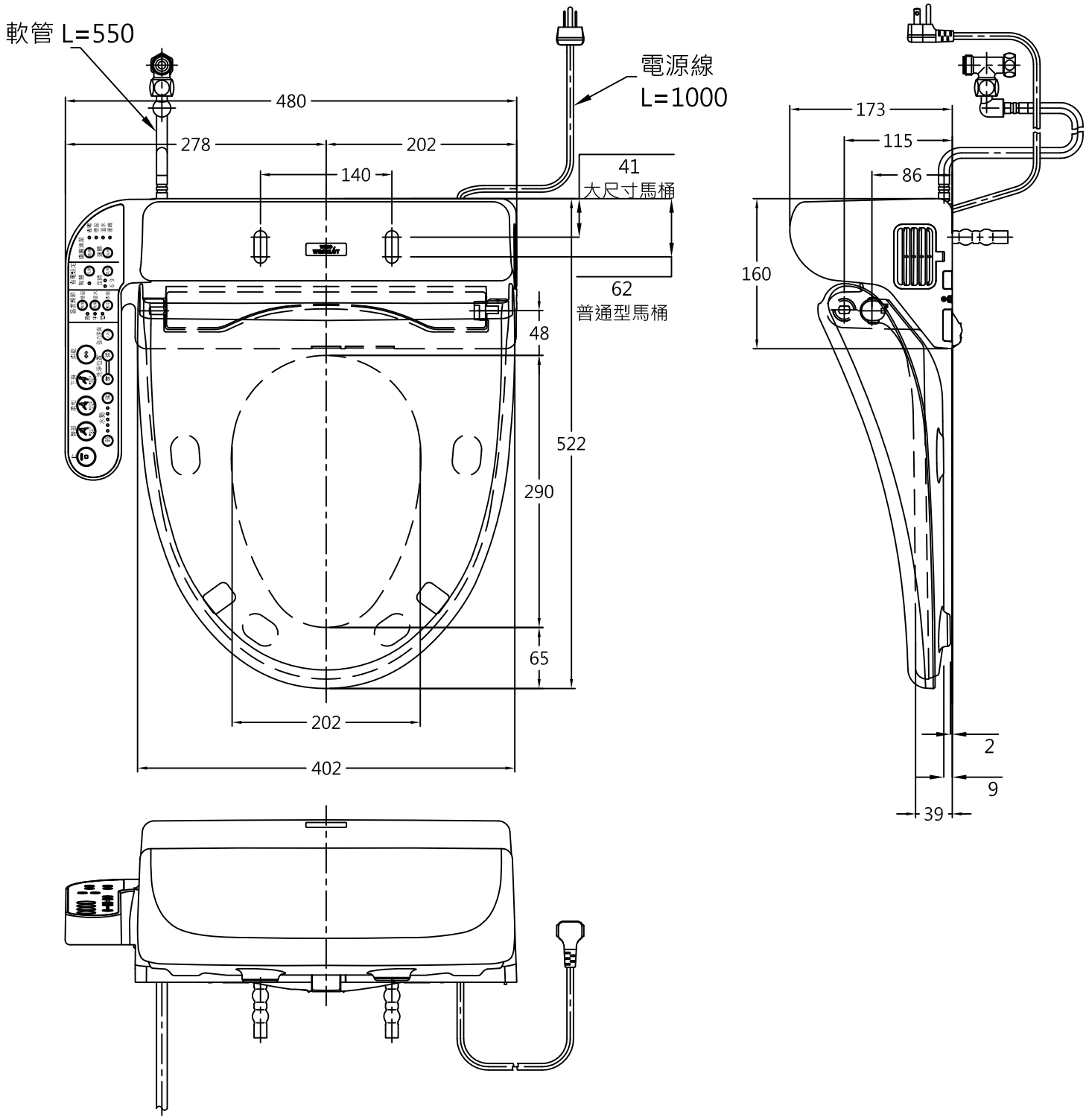

規格: AC110V　50/60Hz

TOTO		單位 M/M	CAD比例 1:1 出圖比例 1:6	名稱 溫水洗淨便座(除臭、烘乾)
製圖 Kwsea	檢圖 黃志君	審核 久我	日期 '2010,10,26	品番 TCF6431T
備註 TMS	版別 03	修改日期 '2011,02,21	圖紙 A4	