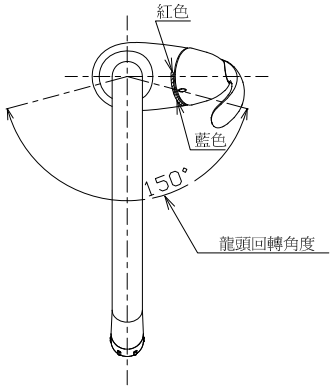

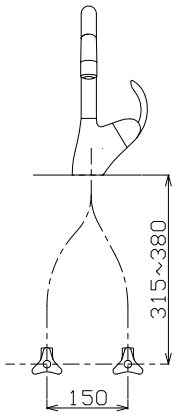

止水栓建議安裝位置

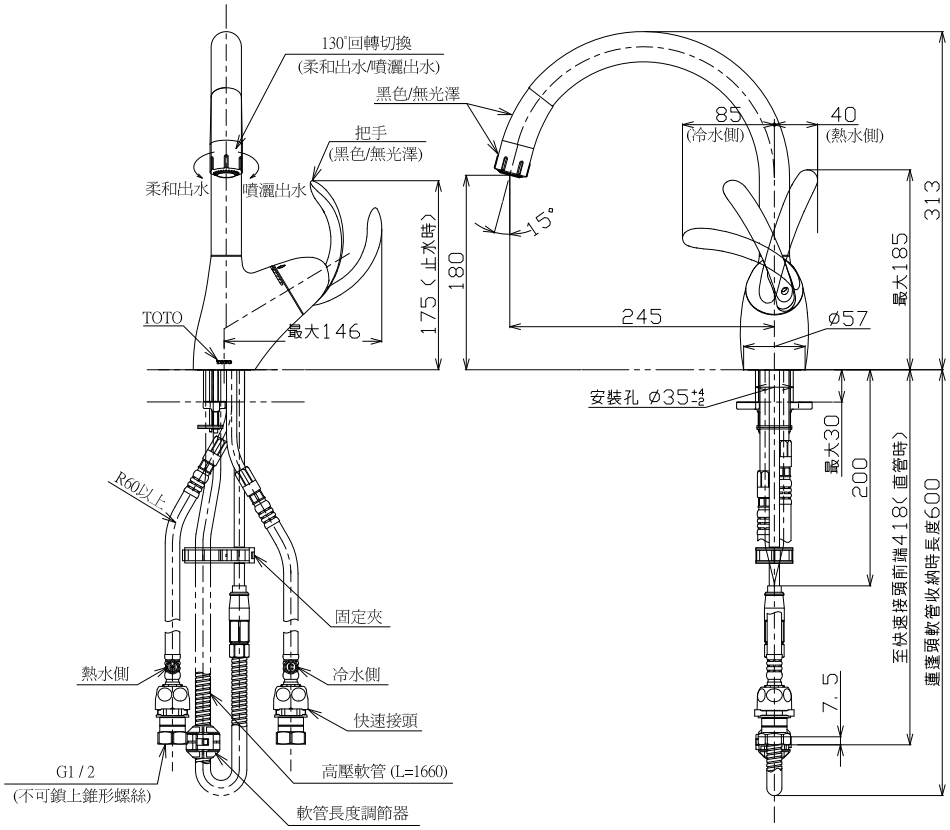

上面施工
蓮蓬頭把手拉出最大長度爲650

說明		
用途		一般住宅用
給水壓力	最低必要水壓	0.05MPa(流動壓)
	最高水壓	0.75MPa(靜水壓) ※爲使您方便舒適使用本產品，建議您壓力設定於0.2MPa
使用可能水質		自來水或可飲用之井水
使用環境溫度		1～40℃ ※不可使用於可能產生凍結之地區
最高給水溫度		85℃
特記事項		(1)請將熱水壓設定低於冷水壓 (2)爲安全起見，建議您將熱水溫度設定於60℃以下使用 (3)冷熱水管請勿相反安裝錯誤

TOTO		單位 M/M	比例 1:7	名稱 淋浴龍頭
製圖 Rankin	檢圖	審核	日期 2007.12.15	品番 TKN34PBR
備註 JPN		修改日期 2008.01.17	圖紙 A4	