規格		
用途		一般住宅用
給水壓力	最低必要水壓	0.05MPa(流動壓)
	最高水壓	0.75MPa(靜水壓) ※為了方便使用，推薦0.2MPa程度的壓力
使用可能水質		自來水或可飲用的井水
使用環境溫度		1~40°C ※會發生結凍的地區無法使用
最高熱水溫度		85°C
特記事項		(1)熱水壓請不要設定比冷水壓高 (2)為了安全，熱水溫度推薦使用60°以下 (3)請不要將冷熱水管配置相反 (4)上面施工

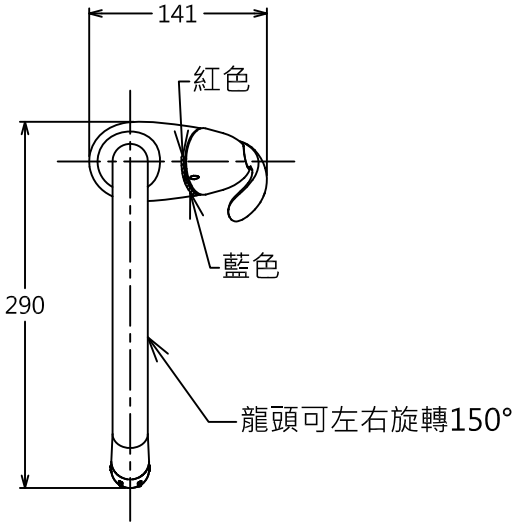

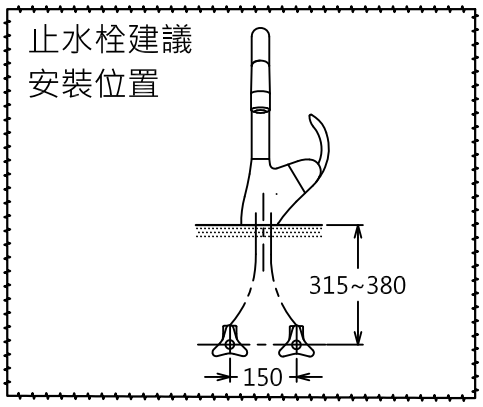

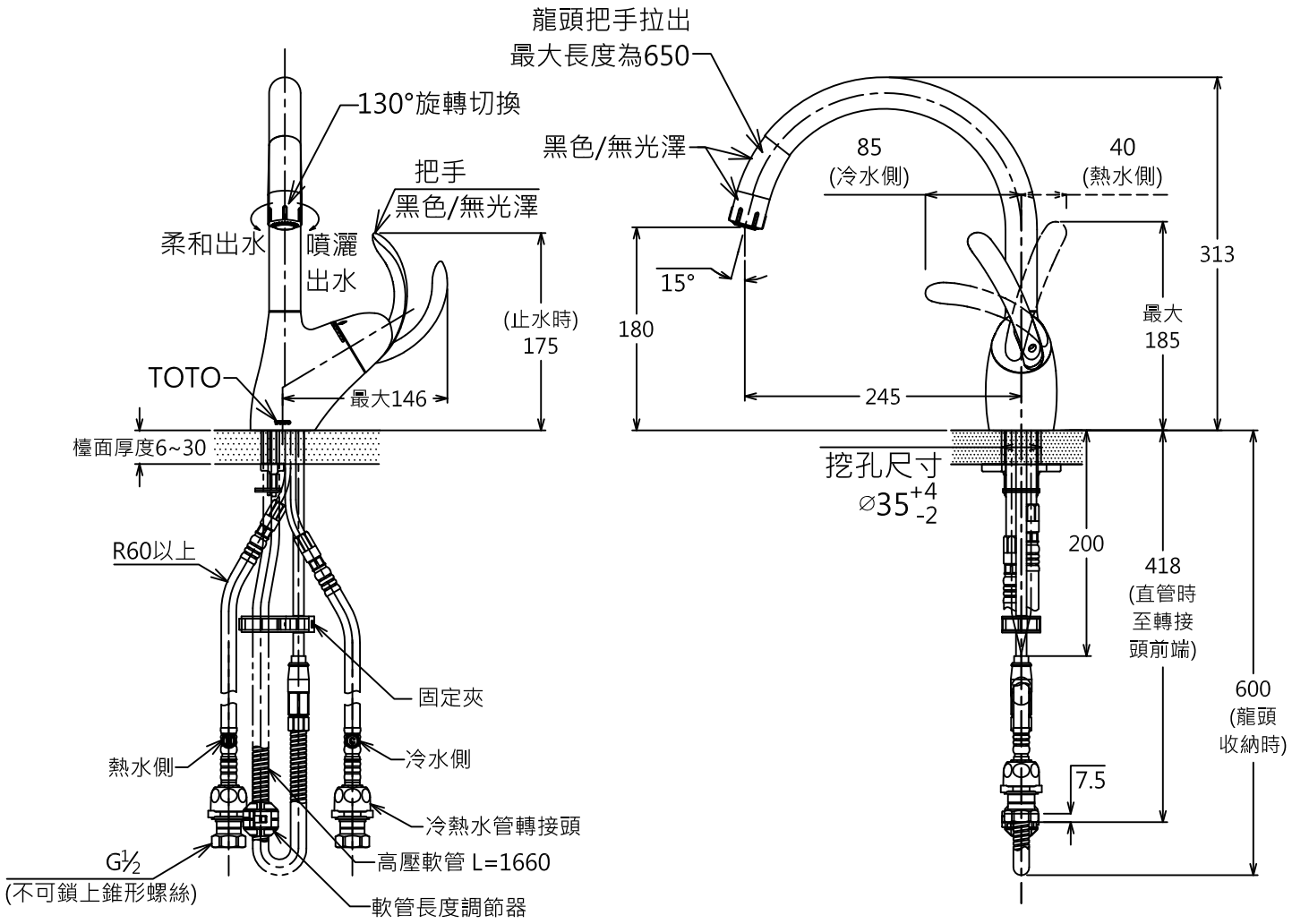

產品整體尺寸: 290x141x313

TOTO		單位 M/M	CAD比例 1:1 出圖比例 1:6	名稱 廚房用龍頭
製圖 Kusea	檢圖 黃志君	審核 久我	日期 '2011,06,15	品番 TKN34PBS
備註 JPN	版別 01	修改日期	圖紙 A4	