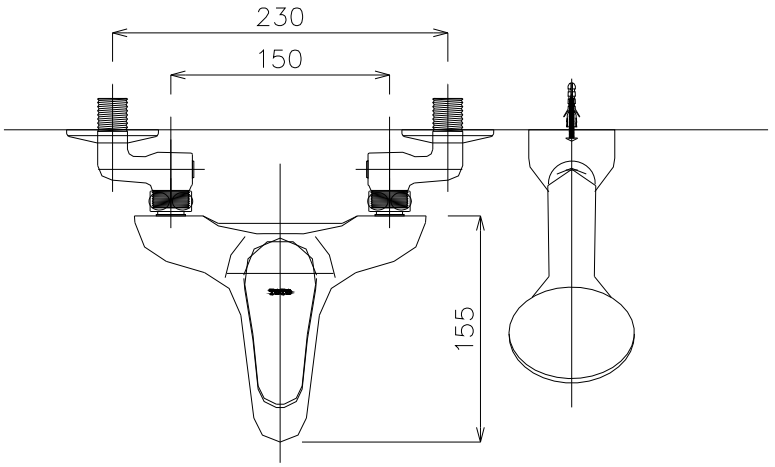

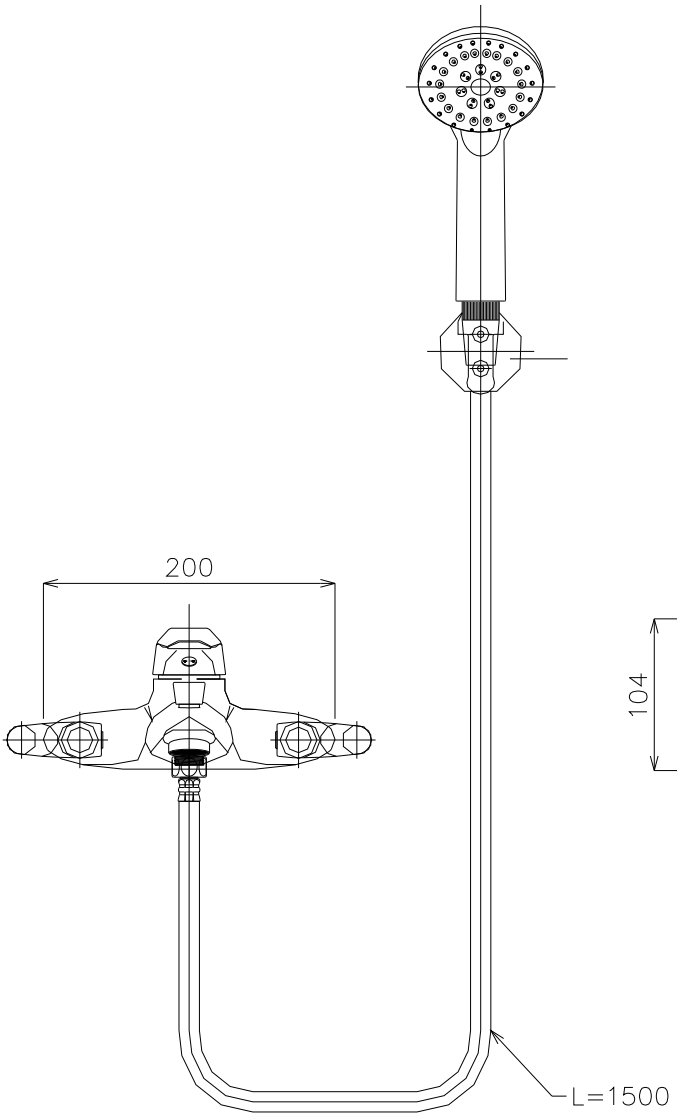

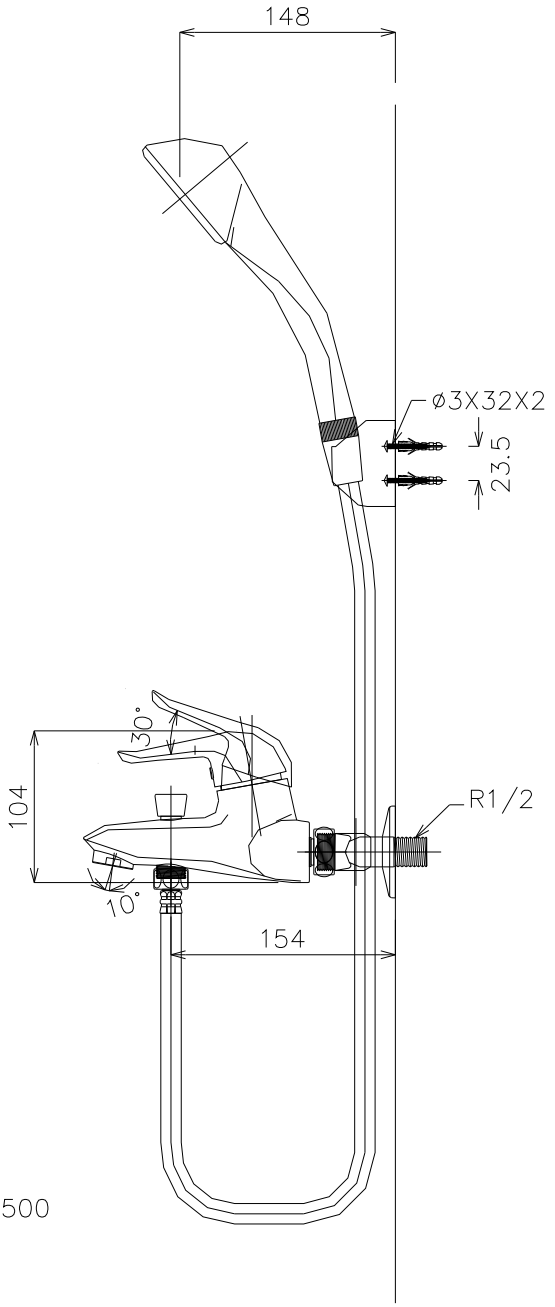

TOTO		單位 M/M	尺度 1:1	名稱 淋浴龍頭
製圖 SUNG	檢圖	審核	日付 '2006,07,25	品番 TWM501E
備考				