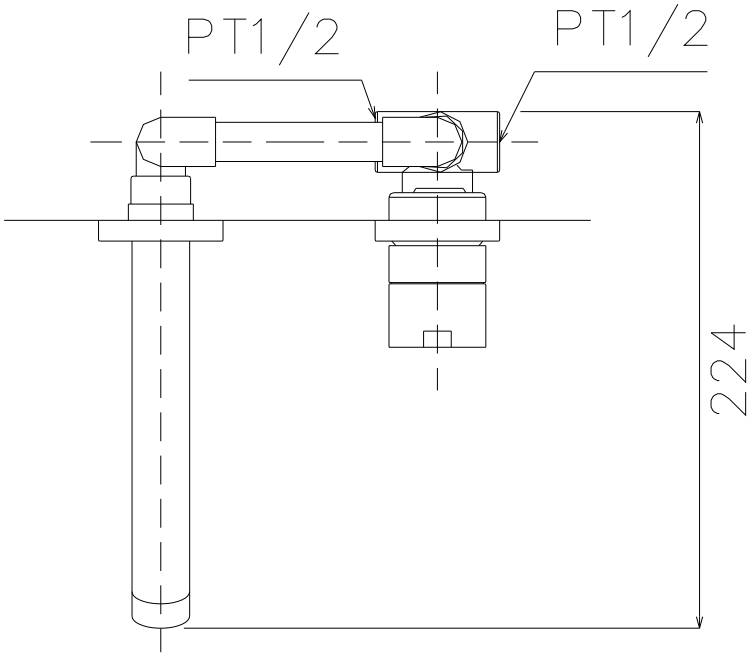

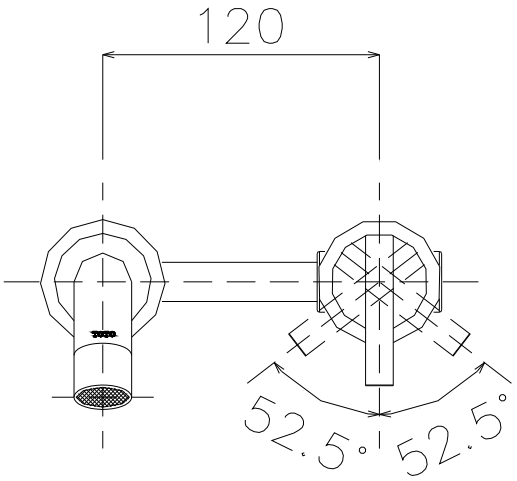

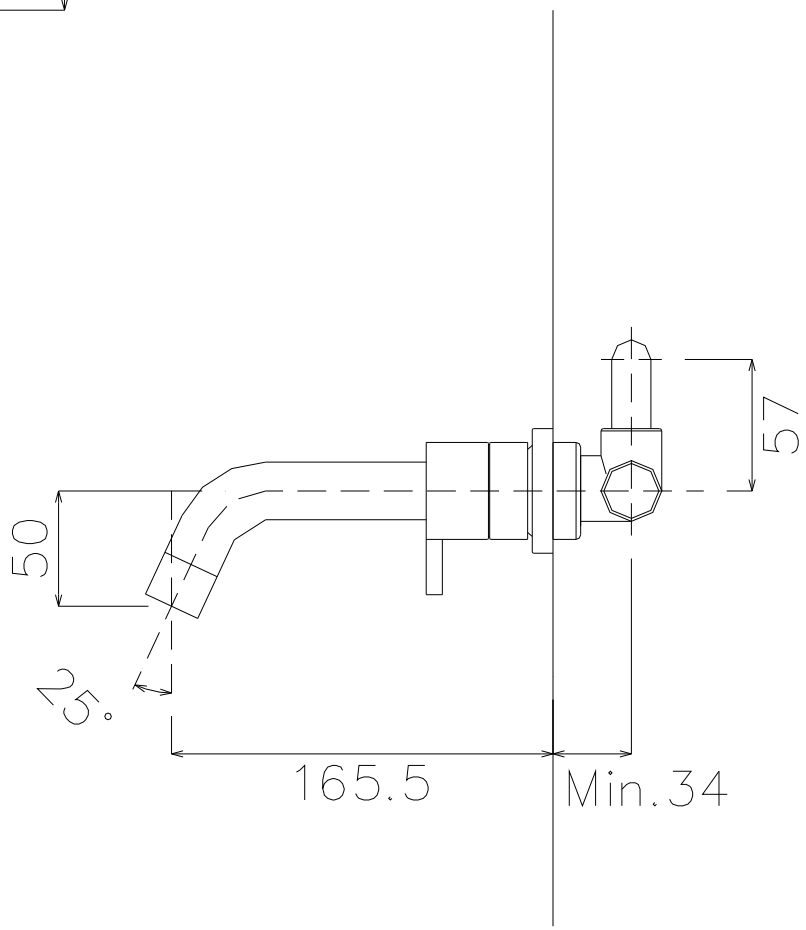

TOTO		單位 M/M	尺度 1:1	名稱 壁掛式龍頭
製圖 SUNG	檢圖	審核	日付 '2004,01,02	品番 TX120LE
備考				